ZTE

U30 Air

EN	Quick Start Guide	1
DK	Lynvejledning	21
EE	Kiirjuhend	42
FI	Pikaopas	63
IS	Skyndileiðbeiningar	84
LT	Trumpasis vadovas	105
LV	Īsā lietošanas pamācība	126
NO	Hurtigstartveiledning	147
SE	Snabbguide	168
RU	Краткое руководство пользователя	189

ZTE

U30 Air

Let’s go

Getting started with your device

1. Prepare

- A valid nano-SIM card.

- Please open the back cover and view the label to get the default information.

2. Insert the nano-SIM Card and Battery

1. Open the back cover.

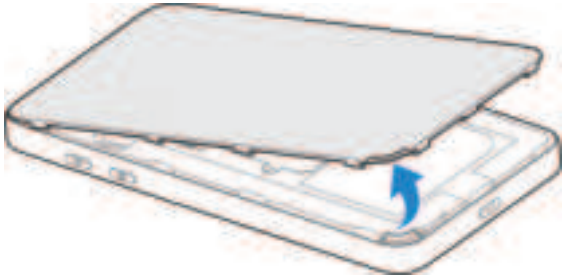

2. Insert the nano-SIM card into the slot.

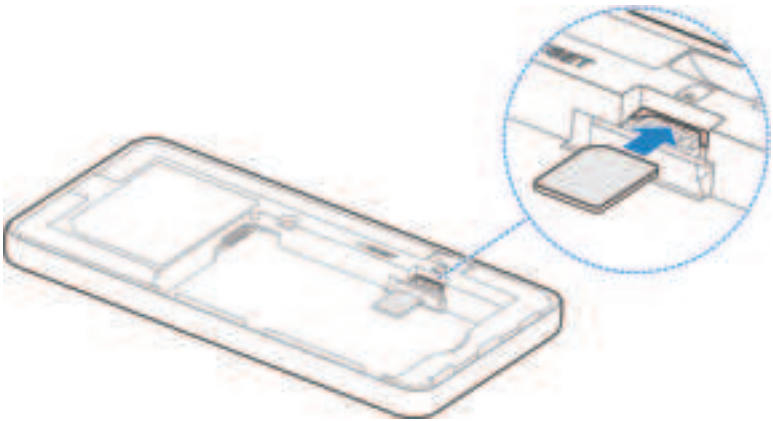

3. Insert the battery.

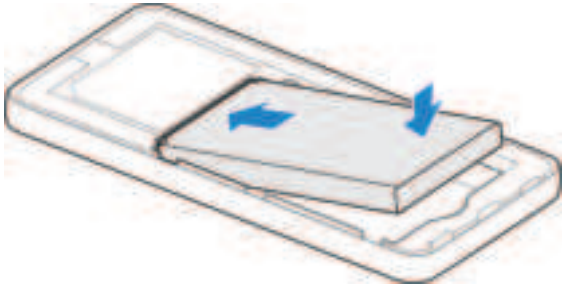

4. Put the cover back.

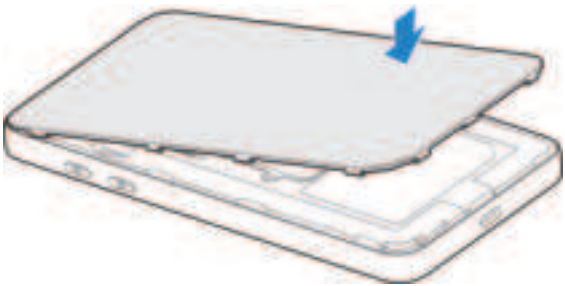

3. Start Your Device

Press and hold the power button for about 3 seconds to power on the device. After a moment the device will connect to the Internet automatically.

NOTE:

If the battery is extremely low, you may be unable to power on the device. Please charge your device first.

4. Access the Internet

- **Wi-Fi:** Get the default SSID and password on the label and connect to the Wi-Fi network with your mobile device, and then access the Internet.

- **USB Type-C Cable:** Connect with the computer via USB port and then access the Internet.

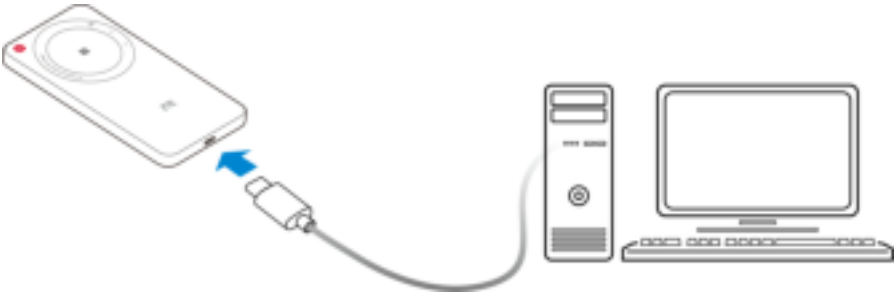

5. Change Your Device Settings

You can change the device settings by logging in to the management web page.

1. Open the back cover and view the label to get the default device manager *Website* IP address and *Password*.
2. Launch the Internet browser and enter the device manager *Website* IP address in the address bar.
3. Input the password and log in to the web page.
4. After the management web page is opened, you can change some default settings.

Indicator Lights and Interfaces

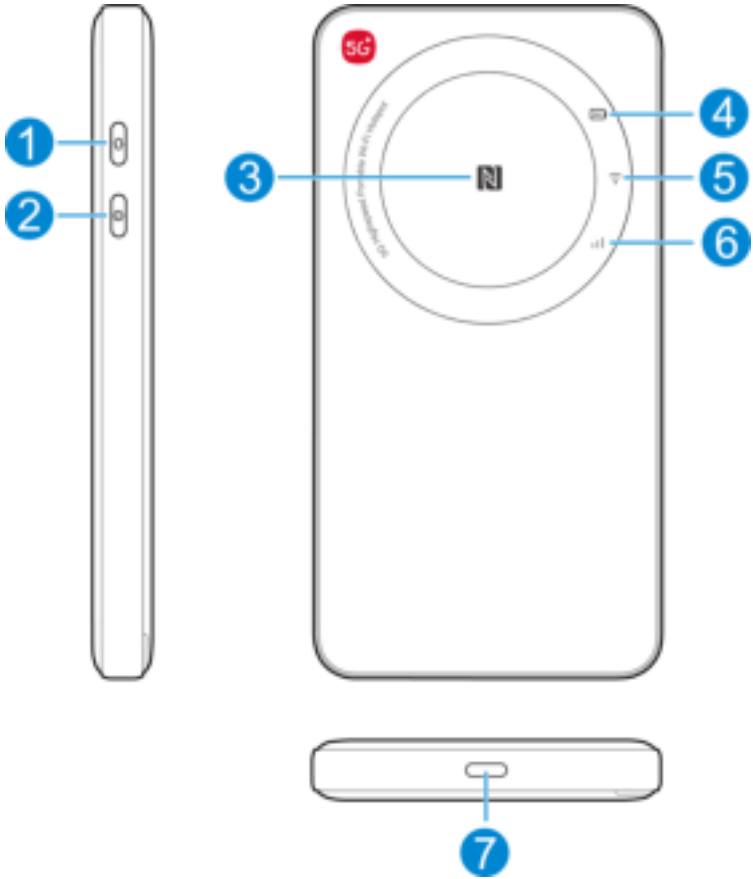

1	Wi-Fi key	Press and hold for about 3 seconds to switch between the 2.4 GHz and 5 GHz Wi-Fi network.
2	Power key	Press and hold for about 3 seconds to power on/off your device.
3	NFC	Activate the NFC function on your Android mobile phone, put your phone here and then connect to the Wi-Fi network without entering the password.
4		Red solid: The battery level is low. Blue solid: The battery level is medium. White solid: The battery level is high or full. Blinking: The battery is being charged. Light off: Your device is powered off and not being charged.
5		White solid: 5 GHz Wi-Fi is active. Blue solid: 2.4 GHz Wi-Fi is active. Light off: Wi-Fi is off or the device is powered off.
6		Red solid: The device is in error status. • The device is not registered to the mobile network. • There is no nano-SIM card inserted. • There is no network service available. Blue solid: The device is connected to the 4G/3G mobile network. White solid: The device is connected to the 5G network. White blinking: The software is being upgraded. Light off: The device is powered off.
7	Charging/USB Type-C jack	Charge the device or connect to the USB port of a computer.

* After the device has not been operated for about 15 seconds, the indicator lights turn off and it's in power-saving mode. You can press any key to turn on the indicator lights.

*Open the back cover and you can find the RESET hole. Press to restore your device to the factory settings.

Troubleshooting

Problem	Recommended Action
The connection between your device and a client through Wi-Fi cannot be established	• Ensure that the Wi-Fi function is enabled. • Refresh the network list and select the correct SSID. • Check the IP address, and ensure that your client can automatically obtain an IP address. • Enter the correct network key (Wi-Fi password) when you connect the client to your device.
The client connected to the device cannot access the Internet.	• Ensure that your nano-SIM card is available. • Change the location and find a place with good signal. • Check the settings of the WAN connection mode. • Contact your service provider and confirm your APN settings.
The management web page cannot be visited.	• Enter the correct address. Please view the label on your device to get the default Device Manager Website IP address. • Use only one network adapter in your PC. • Do not use any proxy server.

Get More Help

You can get help by:

- Sending an email to **mobile@zte.com.cn**
- Visiting **https://www.ztedevices.com**

LEGAL INFORMATION

Copyright © 2024 ZTE CORPORATION.

All rights reserved.

No part of this publication may be quoted, reproduced, translated or used in any form or by any means, electronic or mechanical, including photocopying and microfilm, without the prior written permission of ZTE Corporation.

Notice

ZTE Corporation reserves the right to make modifications on print errors or update specifications in this guide without prior notice.

Disclaimer

Images and screenshots used in this guide may differ from the actual product. Content in this guide may differ from the actual product or software.

Trademarks

ZTE and the ZTE logos are trademarks of ZTE Corporation.

Other trademarks and trade names are those of their respective owners.

Version No.: R1.0

Warning and Notice

To the User

- If inadequately shielded, some electronic devices, for example, the electronic system of vehicles, may be affected by the electromagnetic interference caused by the device. Consult the manufacturers of such devices before using the device if necessary.
- Operating the device may interfere with medical instruments such as hearing aids and pacemakers. Always keep the device more than 20 centimeters away from such medical instruments when your device is powered on. Power off the device if necessary. Consult a physician or the manufacturers of medical instruments before using the device if necessary.
- Be aware of the usage limitation when using the device at places such as oil warehouses or chemical factories, where there are explosive gases or explosive products being processed. Power off the device if necessary.
- Do not use electronic transmission devices in aircraft, at petrol stations or in hospitals. Observe and obey all warning signs, and power off the device in these conditions.
- Do not touch the inner antenna area unless necessary. Otherwise the performance of the device may be affected.
- Do not use the device in an enclosed environment or where heat dissipation is poor. Prolonged work in such space may cause excessive heat and raise ambient temperature, which may lead to automatic shutdown of the device for your safety. In the case of such an event, cool the device in a well-ventilated place before turning on for normal use.

- Keep the device out of the reach of small children. The device may cause an injury if used as a toy.
- When the device is operating, do not touch the metallic parts. Failing to do so may cause burns.
- Use original accessories or accessories that are authorized. Using any unauthorized accessories may affect the performance of the device and violate the related national regulations about telecom terminals.
- Avoid using the device near or inside metallic constructions or establishments that can emit electromagnetic waves, because signal reception may be affected.
- The device is not waterproof. Keep the device dry and store it in a shady and cool place.
- Do not use the device immediately after a sudden temperature change, because dew may be generated inside and outside the device. Do not use it until it becomes dry.
- Handle the device carefully. Do not drop, bend or strike it. Otherwise the device may be damaged.
- Only qualified personnel can dismantle and repair the device.
- The humidity between 5% and 95% is recommended.
- Do not connect the charger while using the device for a long period. Failing to do so will trigger the protection mechanism of the battery, and the battery will not be charged. If you want to charge the battery, please reconnect the charger.

- Do not connect the charger while using the device for a long period or use the device and battery in non-operating temperature. Failing to do so will shorten battery life or cause battery swelling or leakage. If the battery shows signs of swelling or leakage, please stop use immediately.
- Do not place or use your device inside or near heating equipment, high-pressure containers or strong electromagnetic environment, such as water heaters, microwave ovens, or hot cooking utensils. Otherwise, your device may be damaged.
- For pluggable equipment, the socket-outlet shall be installed near the equipment and shall be easily accessible.

Battery Safety

- Using ZTE-unapproved or incompatible battery, charger or power adapter may damage your device, shorten its lifespan or cause a fire, explosion or other hazards.
- The recommended operating temperatures are 0 °C to 35 °C and the storage temperatures are -20 °C to +45 °C. Extreme temperatures can damage the device and reduce the charging capacity and lifespan of your device and battery.
- Do not place the device or the battery in or near heating equipment, such as microwave ovens, stoves or radiators. Keep the device and the battery away from excessive heat and direct sunlight. If not, the device or the battery may overheat and cause explosion or fire.
- Please disconnect the charger when the battery is fully charged. Overcharging may shorten the battery life.
- Do not short-circuit the battery, as this can cause excessive heat and fire.

- Do not throw the battery into a fire to avoid explosion.
- Do not disassemble, squeeze or puncture the battery, as this can cause explosion or fire.
- When not using the battery for a long period, please charge the battery about half then remove the battery from your device and store it in a cool dry place.
- If the battery damages or shows signs of swelling or leakage, please stop use immediately and contact ZTE or ZTE authorized service provider for replacement.
- Return the worn-out battery to the provider or put it in the designated recycle place. Do not put it in household waste.
- There is a risk of explosion if the wrong battery model is replaced.

WARNING!

If the battery is broken, you should avoid contact with the contents inside. If they contaminate the skin, immediately rinse with plenty of water and seek medical help when necessary.

Limited Warranty

This warranty does not apply to defects or errors in the product caused by:

i. Reasonable abrasion.

ii. End users' failure to follow ZTE's installation, operation or maintenance instructions or procedures.

iii. End users' mishandling, misuse, negligence, or improper installation, disassembly, storage, servicing or operation of the product.

iv. Modifications or repairs not provided by ZTE or a ZTE-certified individual.

v. Power failures, surges, fire, flood, accidents, and actions of third parties or other events outside ZTE's reasonable control.

vi. Usage of third-party products or usage in conjunction with third-party products if such defects are due to the combined usage.

vii. Any other cause beyond the range of normal usage intended for the product.

End users have no right to reject or return the product, or receive a refund for the product from ZTE under the above-mentioned situations.

This warranty is end users' sole remedy and ZTE's sole liability for defective or nonconforming items, and is in lieu of all other warranties, expressed, implied or statutory, including but not limited to the implied warranties of merchantability and fitness for a particular purpose, unless otherwise required under the mandatory provisions of the law.

Limitation of Liability

ZTE shall not be liable for any loss of profits or indirect, special, incidental or consequential damages resulting from or arising out of or in connection with using of this product, no matter whether or not ZTE had been advised, knew or should have known of the possibility of such damages, including, but not limited to lost profits, interruption of business, cost of capital, cost of substitute facilities or product, or any downtime cost.

Specific Absorption Rate (SAR)

Your mobile device is a radio transmitter and receiver. It is designed not to exceed the limits for exposure to radio waves recommended by international guidelines. These guidelines were developed by the independent scientific organization ICNIRP and include safety margins designed to assure the protection of all persons, regardless of age and health.

The guidelines use a unit of measurement known as Specific Absorption Rate, or SAR. The SAR limit for mobile devices is 2 W/kg and the highest SAR value for this device when tested at the body was 1.656 W/kg* with 5 mm distance.

As SAR is measured utilizing the device's highest transmitting power, the actual SAR of this device while operating is typically below that indicated above. This is due to automatic changes to the power level of the device to ensure it only uses the minimum power required to communicate with the network.

* The tests are carried out in accordance with EN 50566, EN 62209-2 and EN 50663.

Specification

This radio equipment operates with the following frequency bands and maximum radio-frequency power.

NOTE:

All ZTE products are compliant with these power limits required by the European Union. Frequency bands supported by the product vary by model.

UMTS Band 1/8: 23 dBm

LTE Band 1/3/7/8/20/28/38/40: 23 dBm

5G N1/3/7/8/20/28/38/40: 23 dBm

5G N78: 25 dBm

802.11 b/g/n/a/ac: 2.4 GHz Band < 23 dBm
5 GHz Band < 23 dBm

CE Caution

Battery Caution

Risk of explosion if battery is replaced by an incorrect type. Dispose of used batteries according to the instructions.

USB Port

The USB interface version of this product is USB 3.0

Proper Use

As described in this guide, your device can be used only in right location. If possible, please do not touch the antenna area on your device.

Disposal of Your Old Appliance

	1. When this crossed-out wheeled bin symbol is attached to a product, it means the product is covered by the European Directive 2012/19/EU. 2. All electrical and electronic products should be disposed of separately from the municipal waste stream via designated collection facilities appointed by the government or the local authorities. 3. The correct disposal of your old appliance will help prevent potential negative consequences for the environment and human health.

For this product's recycling information based on WEEE directive, please send an e-mail to weee@zte.com.cn

EU DECLARATION OF CONFORMITY

Hereby, ZTE Corporation declares that the radio equipment type U30 Air is in compliance with Directive 2014/53/EU.

The full text of the EU declaration of conformity is available at the following Internet address: https://certification.ztedevices.com

The device is restricted to indoor use only when operating in the 5150 to 5350 MHz frequency range.

	AT	BE	BG	HR	CY	CZ	DK
	EE	FI	FR	DE	EL	HU	IE
	IT	LV	LT	LU	MT	NL	PL
	PT	RO	SK	SI	ES	SE	UK
	NO	IS	LI	CH	TR		

ZTE CORPORATION
NO. 55, Hi-tech Road South, Shenzhen, P.R.China
Postcode: 518057

U30 Air

Lad os komme i gang

Kom godt i gang med din enhed

1. Forbered

- Et gyldigt nano-SIM-kort.

- Åbn bagdækslet, og se mærkatet i batteriåbningen for at få standardoplysningerne.

2. Indsæt nano-SIM-kortet og batteriet

1. Åbn bagdækslet.

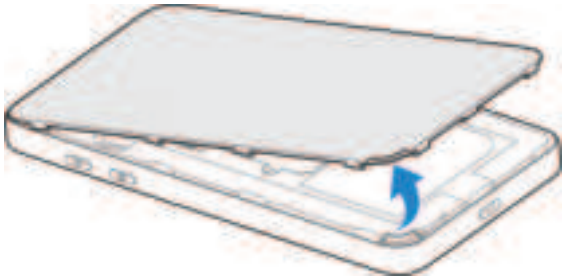

2. Indsæt nano-SIM-kortet i porten.

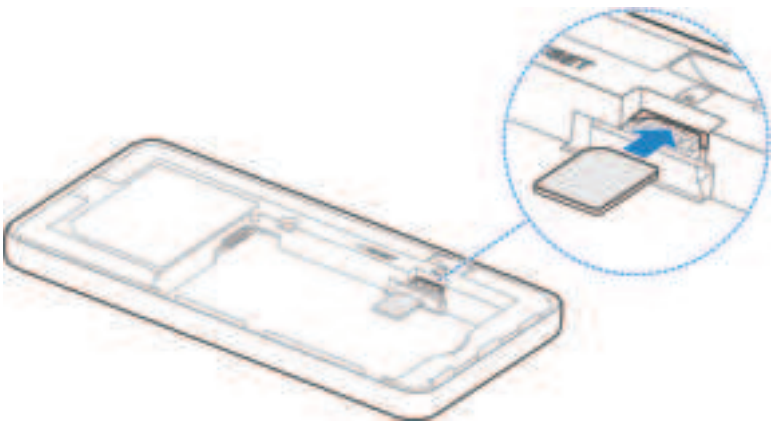

3. Isæt batteriet.

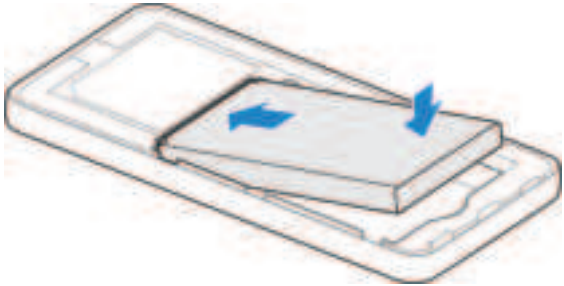

4. Sæt dækslet på plads igen.

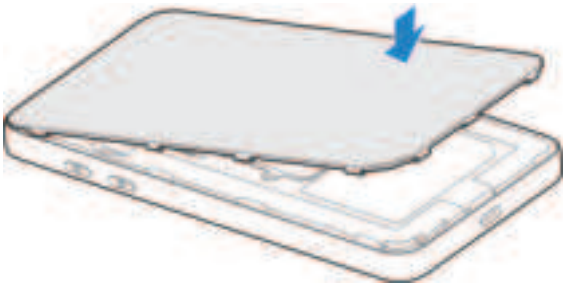

3. Start din enhed

Tryk og hold tænd/sluk-knappen nede i ca. 3 sekunder for at tænde for enheden. Efter et øjeblik opretter enheden automatisk forbindelse til internettet.

BEMÆRK:

Hvis batteriniveauet er meget lavt, kan du muligvis ikke tænde for enheden. Oplad din enhed først.

4. Opret forbindelse til internettet

- **Wi-fi:** Standard-SSID'et og -adgangskoden findes på mærkatet. Opret forbindelse til wi-fi-netværket med din mobilenhed, og få derefter adgang til internettet.

- **USB type-C-kabel:** Brug computerens USB-port til at oprette forbindelse til internettet.

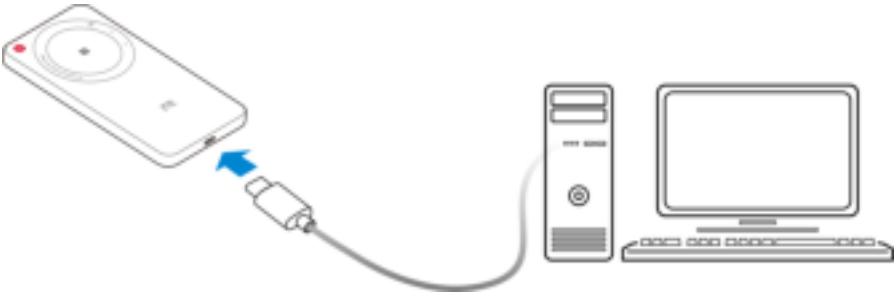

5. Ændr dine enhedsindstillinger

Du kan ændre enhedsindstillingerne ved at logge ind på administrationshjemmesiden.

1. Åbn bagdækslet og se mærkatet for at få IP-adresse og adgangskode for enhedens *administrationshjemmeside*.
2. Start internetbrowseren, og indtast IP-adressen til enhedens *administrationshjemmeside* i adresselinjen.
3. Indtast adgangskoden, og log ind på hjemmesiden.
4. Når administrationshjemmesiden er åbnet, kan du ændre nogle standardindstillinger.

Indikatorlamper og grænseflader

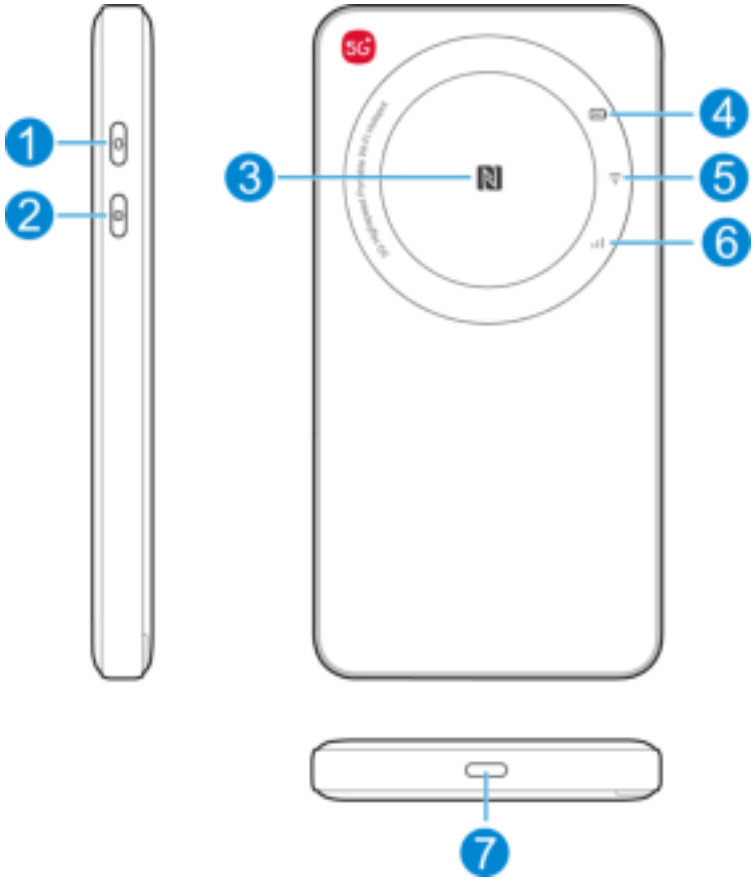

1	Wi-Fi-nøgle	Tryk og hold nede i ca. 3 sekunder for at skifte mellem 2,4 GHz og 5 GHz Wi-Fi-netværket.
2	Tænd/sluk-tast	Tryk og hold nede i ca. 3 sekunder for at tænde/slukke for din enhed.
3	NFC	Aktivér NFC-funktionen på din Android-mobiltelefon, sæt din telefon her, og opret derefter forbindelse til Wi-Fi-netværket uden at indtaste adgangskoden.
4		Lyser konstant rødt: Batteriniveauet er lavt. Lyser konstant blåt: Batteriniveauet er middel. Lyser konstant hvidt: Batteriniveauet er højt eller fuldt. Blinker: Batteriet oplades. Lys slukket: Din enhed er slukket og oplades ikke.
5		Lyser konstant hvidt: 5 GHz Wi-Fi er aktivt. Lyser konstant blåt: 2,4 GHz Wi-Fi er aktivt. Lys slukket: Wi-Fi er slukket, eller enheden er slukket.
6		Lyser konstant rødt: Der er en fejl i enheden. • Enheden er ikke registreret på mobilnetværket. • Der er ikke indsat et nano-SIM-kort. • Der er ingen tilgængelig netværkstjeneste. Lyser konstant blåt: Enheden er forbundet til 4G/3G-mobilnetværket. Lyser konstant hvidt: Enheden er forbundet til 5G-netværket. Blinker hvidt: Softwaren opgraderes. Lys slukket: Enheden er slukket.
7	Opladning/USB Type-C-jackstik	Oplad enheden, eller tilslut den til en computers USB-port.

* Når enheden ikke har været i drift i ca. 15 sekunder, slukkes indikatorlamperne, og den er i strømsparetilstand. Du kan trykke på en vilkårlig tast for at tænde for indikatorlamperne.

*Åbn bagdækslet, og du kan finde RESET-hullet. Tryk for at gendanne din enhed til fabriksindstillingerne.

Fejlfinding

Problem	Anbefalet handling
Forbindelsen mellem din enhed og en klient via wi-fi kan ikke oprettes.	• Kontrollér, at wi-fi-funktionen er aktiveret. • Opdater netværkslisten, og vælg det korrekte SSID. • Kontrollér IP-adressen, og sørg for, at din klient kan hente en IP-adresse automatisk. • Indtast den korrekte netværksnøgle (adgangskode til wi-fi), når du forbinder klienten med din enhed.
Den klient, der er forbundet med enheden, kan ikke få adgang til internettet.	• Sørg for, at dit nano-SIM-kort er tilgængeligt. • Skift placering, og find et sted med kraftigt signal. • Kontrollér indstillingerne for WAN-forbindelsestilstanden. • Kontakt din tjenesteudbyder, og bekræft dine APN-indstillinger.
Jeg kan ikke komme ind på administrationshjemmesiden.	• Indtast den rigtige adresse. Se mærkatet på din enhed for at få IP-adresse og adgangskode for enhedens *administrationshjemmeside*. • Brug kun ét netværkskort i pc'en. • Brug ikke en proxyserver.

Få mere hjælp

Du kan få hjælp ved at:

- Sende en e-mail til **mobile@zte.com.cn**
- Besøge **https://www.ztedevices.com**

JURIDISKE OPLYSNINGER

Copyright © 2024 ZTE CORPORATION.

Alle rettigheder forbeholdes.

Ingen del af denne publikation må citeres, gengives, oversættes eller anvendes i nogen form eller på nogen måde, elektronisk eller mekanisk, herunder igennem fotokopiering og mikrofilm, uden forudgående skriftlig tilladelse fra ZTE Corporation.

Bemærk

ZTE Corporation forbeholder sig retten til at foretage ændringer af trykfejl eller opdatere specifikationerne i denne vejledning uden varsel.

Ansvarsfraskrivelse

Billeder og skærmbilleder, der benyttes i denne vejledning afviger muligvis fra det faktiske produkt. Indhold i denne vejledning afviger muligvis fra det faktiske produkt eller den faktiske software.

Varemærker

ZTE og ZTE-logoerne er varemærker tilhørende ZTE Corporation.

Andre varemærker og handelsnavne tilhører deres respektive ejere.

Versionsnr: R1.0

Advarsel og meddelelse

Til brugeren

- Hvis elektroniske enheder er utilstrækkeligt afskærmede, kan nogle elektroniske enheder, f.eks. det elektroniske system i køretøjer, blive påvirket af elektromagnetisk interferens forårsaget af enheden. Rådfør dig om nødvendigt med producenterne af sådanne enheder, inden du tager enheden i brug.
- Betjening af enheden kan forstyrre medicinske instrumenter, f.eks. høreapparater og pacemakere. Hold altid enheden mere end 20 centimeter væk fra sådanne medicinske instrumenter, når enheden er tændt. Sluk enheden, hvis nødvendigt. Kontakt en læge eller producenten af medicinske instrumenter, før du bruger enheden, hvis nødvendigt.
- Vær opmærksom på begrænsning af brug, når du bruger enheden på steder såsom olielagre eller kemiske fabrikker, hvor der er eksplosive gasser, eller hvor eksplosive produkter bearbejdes. Sluk enheden, hvis nødvendigt.
- Brug ikke elektronisk udstyr i fly, på tankstationer eller på hospitaler. Vær opmærksom på og overhold alle advarselsskilte, og sluk for enheden under disse forhold.
- Rør ikke ved den indvendige antenne, medmindre det er nødvendigt. Ellers kan enhedens ydeevne blive påvirket.
- Brug ikke enheden i lukkede omgivelser, eller hvor varmeafledningen er ringe. Langvarigt arbejde på sådanne steder kan medføre kraftig varmeudvikling og få den omgivende temperatur til at stige, hvilket kan føre til automatisk nedlukning af enheden af sikkerhedsmæssige årsager. I sådanne tilfælde skal du nedkøle enheden på et godt ventileret sted, før du tænder for normal brug.

- Opbevar enheden utilgængeligt for børn. Enheden kan forårsage personskade, hvis den bruges som legetøj.
- Når enheden betjenes, må du ikke berøre de metalliske dele. Dette kan forårsage forbrændinger.
- Brug originalt tilbehør eller andet godkendt tilbehør. Brug af uautoriseret tilbehør kan påvirke ydeevnen af enheden og overtræde de relevante nationale forordninger vedrørende telekommunikationsterminaler.
- Undgå at bruge enheden tæt på eller inde i metalliske konstruktioner eller anlæg, der kan udsende elektromagnetiske bølger, fordi signalmodtagelsen kan påvirkes.
- Enheden er ikke vandtæt. Hold enheden tør, og opbevar den på et skyggefuldt og køligt sted.
- Enheden må ikke anvendes umiddelbart efter en pludselig temperaturændring, da dug kan genereres inden i og uden for enheden. Brug den ikke, før den er tør.
- Håndtér enheden forsigtigt. Undgå at tabe, bøje eller slå den. Det kan beskadige enheden.
- Kun uddannet personale må adskille og reparere enheden.
- En fugtighed på mellem 5 % og 95 % anbefales.
- Tilslut ikke opladeren ved langvarig brug af enheden. Hvis du gør det, udløses beskyttelsesmekanismen for batteriet, og batteriet oplades ikke. Tilslut opladeren igen, hvis du vil oplade batteriet.
- Tilslut ikke opladeren ved langvarig brug af enheden, og brug ikke enheden og batteriet ved ikke-driftstemperatur. Dette forkorter batteriets levetid eller forårsager hævelse eller lækage af batteriet. Hvis batteriet viser tegn på hævelse eller lækage, skal du straks ophøre med al brug.

- Enheden må ikke placeres eller bruges inden i eller nær varmeudstyr, højtryksbeholdere eller et kraftigt elektromagnetisk miljø såsom vandvarmere, mikrobølgeovne eller varmt kogegrej. Dette kan beskadige din enhed.
- For udstyr, der skal tilsluttes, skal stikket være placeret tæt på udstyret, og det skal være lettilgængeligt.

Batterisikkerhed

- Brug af batteri, oplader eller strømadapter, der ikke er godkendt af ZTE eller ikke er kompatibelt, kan beskadige enheden, forkorte dens levetid eller forårsage brand, eksplosion eller andre farer.
- De anbefalede driftstemperaturer er 0 °C til 35 °C, og opbevaringstemperaturen er -20 °C til +45 °C. Ekstreme temperaturer kan beskadige enheden og reducere din enhed og dit batteris ladekapacitet og levetid.
- Anbring ikke enheden eller batteriet i eller i nærheden af varmeudstyr, såsom mikrobølgeovne, komfurer eller radiatorer. Opbevar enheden og batteriet væk fra kraftig varme og direkte sollys. Ellers kan enheden eller batteriet overophedes og forårsage eksplosion eller brand.
- Når batteriet er fuldt opladet, skal du frakoble opladeren. Overopladning kan forkorte batteriets levetid.
- Kortslut ikke batteriet, da det kan medføre overophedning og brand.
- Kast ikke batteriet i ild, da det kan eksplodere.
- Undgå at adskille, klemme og punktere batteriet, da det kan forårsage eksplosion eller brand.
- Hvis du ikke bruger batteriet i en længere periode, skal du oplade batteriet til ca. halvdelen, fjerne batteriet fra din enhed og derefter opbevare det på et køligt og tørt sted.

- Hvis batteriet er beskadiget eller viser tegn på hævelse eller lækage, skal du straks stoppe med at bruge det og kontakte ZTE eller en ZTE-autoriseret tjenesteudbyder for udskiftning.
- Returnér det opbrugte batteri til udbyderen, eller aflevér det på et relevant genbrugssted. Undlad at bortskaffe det sammen med husholdningsaaffald.
- Der er risiko for eksplosion, hvis den forkerte batterimodel udskiftes.

ADVARSEL!

Hvis batteriet er i stykker, skal du undgå kontakt med de indvendige komponenter. Hvis de kommer i kontakt med huden, skal du straks skylle med rigeligt vand og søge lægehjælp, hvis nødvendigt.

Begrænset garanti

Denne garanti gælder ikke for fejl eller mangler i produktet forårsaget af:

i. Rimelig slitage.

ii. Slutbrugernes manglende overholdelse af ZTE’s installations-, betjenings- og vedligeholdelsesanvisninger eller -procedurer.

iii. Slutbrugernes forkerte håndtering, misbrug, forsømmelighed eller uhensigtsmæssige installation, adskillelse, opbevaring, servicering eller betjening af produktet.

iv. Ændringer eller reparation, der ikke er foretaget af ZTE eller en person godkendt af ZTE.

v. Strømsvigt, overspænding, brand, oversvømmelse, uheld og handlinger foretaget af tredjeparter eller andre hændelser, der ligger uden for ZTE's rimelige kontrol.

vi. Brug af tredjepartsprodukter eller brug sammen med tredjepartsprodukter, hvis sådanne mangler skyldes den kombinerede brug.

vii. Eventuelle andre årsager, der ligger uden for produktets normale, tiltænkte brug.

I ovennævnte tilfælde kan slutbrugere ikke stille krav over for ZTE om fortrydelses-, retur- eller tilbagebetalingsret for produktet.

Denne garanti er slutbrugernes eneste retsmiddel samt ZTE's eneste erstatningsansvar i forbindelse med defekte eller fejlbehæftede varer, og træder i stedet for alle andre udtrykkelige, underforståede eller lovbestemte garantier, herunder, men ikke begrænset til, underforståede garantier for salgbarhed og egnethed til et bestemt formål, medmindre andet kræves i henhold til ufravigelige lovbestemmelser.

Ansvarsbegrænsning

ZTE kan ikke drages til ansvar for eventuelt tab af fortjeneste eller indirekte, særlige, hændelige eller følgemæssige skadeserstatninger som følge af eller som opstår baseret på eller i forbindelse med brugen af dette produkt, uanset om ZTE er blevet underrettet om, kendte til eller burde have kendt til muligheden for sådanne skadeserstatninger, herunder, men ikke begrænset til, tabt fortjeneste, forretningsafbrydelse, kapitalomkostninger, omkostninger til erstatningsprodukt eller omkostninger på grund af nedetid.

Specific Absorption Rate (SAR)

Din mobilenhed er en radiosender og -modtager. Den er designet til ikke at overskride eksponeringsgrænserne for radiobølger som anbefales af internationale retningslinjer. Disse retningslinjer er blevet udviklet af den uafhængige videnskabelige organisation ICNIRP og omfatter sikkerhedsmarginer designet til at sikre beskyttelse af alle personer uanset alder og helbred.

Retningslinjerne gør brug af en måleenhed kaldet SAR eller “Specific Absorption Rate”. SAR-grænsen for mobilenheder er 2 W/kg, og den højeste SAR-værdi for denne enhed under test ved kroppen var1,656 W/kg* med en afstand på 5 mm.

Eftersom SAR måles ved brug af enhedens højeste sendeeffekt, er den faktiske SAR for denne enhed under betjening typisk under den værdi, der fremgår ovenfor. Dette skyldes automatiske ændringer i effektniveauet for enheden med henblik på at sikre, at den kun anvender den minimumseffekt, der kræves for at kommunikere med netværket.

* Testene udføres i overensstemmelse med EN 50566, EN 62209-2 og EN 50663.

Specifikation

Dette radioudstyr fungerer med følgende frekvensbånd og maksimale radiofrekvenseffekt.

BEMÆRK:

Alle ZTE-produkter overholder de effektgrænser, der kræves af EU. De frekvensbånd, som understøttes af produktet, varierer afhængig af model.

UMTS-bånd 1/8: 23 dBm

LTE-Bånd 1/3/7/8/20/28/38/40: 23 dBm

5G N1/3/7/8/20/28/38/40: 23 dBm

5G N78: 25 dBm

802,11 b/g/n/a/ac: 2,4 GHz bånd < 23 dBm
5 GHz bånd < 23 dBm

CE-advarsel

Batteriadvarsel

Eksplosionsfare, hvis batteriet udskiftes med en forkert type. Bortskaf brugte batterier i overensstemmelse med instruktionerne.

USB-port

USB-grænsefladeversionen af dette produkt er USB 3.0.

Korrekt brug

Som beskrevet i denne vejledning kan enheden kun anvendes på rette sted. Hvis det er muligt, bør du undgå at berøre antenneområdet på din enhed.

Bortskaffelse af din gamle enhed

	1. Når dette symbol med den overstregede skraldespand er knyttet til et produkt, betyder det, at produktet er omfattet af EU-direktivet 2012/19/EU. 2. Alle elektriske og elektroniske produkter skal bortskaffes adskilt fra husholdningsaffald via genbrugsstationer, som er udpeget af statslige eller lokale myndigheder. 3. Korrekt bortskaffelse af din gamle enhed hjælper med at forebygge potentielt negative konsekvenser for miljøet og menneskers helbred.

Du kan få oplysninger om genbrug af dette produkt på baggrund af WEEE-direktivet ved at sende en e-mail til weee@zte.com.cn

EU-OVERENSSTEMMELSESERKLÆRING

ZTE Corporation erklærer hermed, at radioudstyret af typen U30 Air er i overensstemmelse med direktiv 2014/53/EU.

Du kan finde hele EU-overensstemmelseserklæringen på følgende internetadresse:

https://certification.ztedevices.com

Enheden er udelukkende begrænset til indendørs anvendelse, når den betjenes i frekvensintervallet 5150 til 5350 MHz.

	AT	BE	BG	HR	CY	CZ	DK
	EE	FI	FR	DE	EL	HU	IE
	IT	LV	LT	LU	MT	NL	PL
	PT	RO	SK	SI	ES	SE	UK
	NO	IS	LI	CH	TR		

ZTE CORPORATION
NO. 55, Hi-tech Road South, Shenzhen, Kina
Postnummer: 518057

U30 Air

Alustamine

Seadme kasutamise alustamine

1. Ettevalmistamine

- Kasutusvalmis nano-SIM-kaart.

- Vaiketeabe jaoks avage tagakaas ja vaadake silti.

2. Sisestage nano-SIM-kaart ja aku

1. Avage tagakaas.

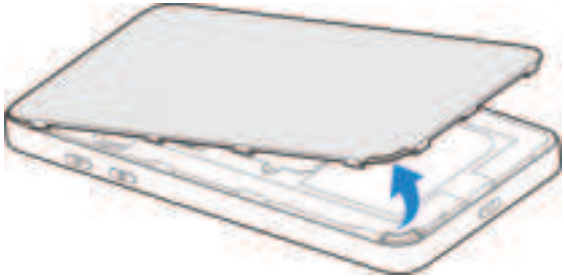

2. Sisestage nano-SIM kaart pesasse.

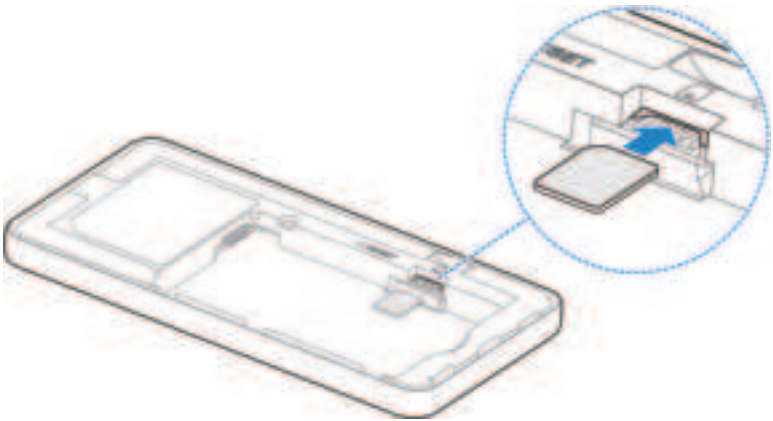

3. Sisestage aku.

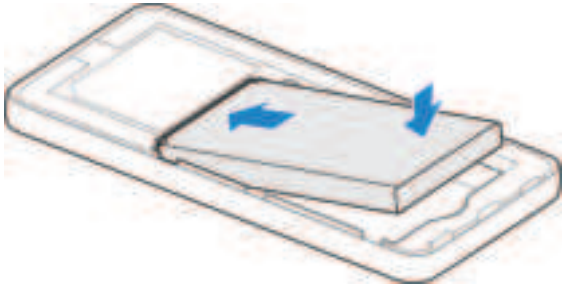

4. Pange kaas tagasi.

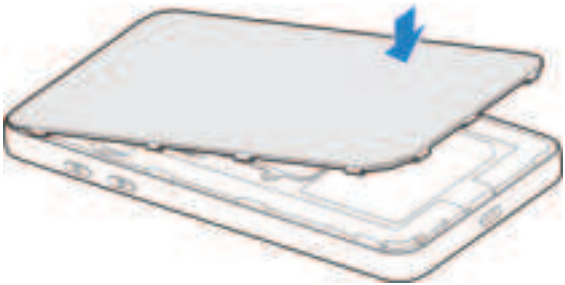

3. Käivitage oma seade

Seadme sisselülitamiseks vajutage ja hoidke toitenuppu umbes 3 sekundit allavajutatud asendis. Mõne hetke pärast loob seade automaatselt Interneti-ühenduse.

MÄRKUS:

Kui aku on väga tühi, võib juhtuda, et te ei saa seadet sisse lülitada. Laadige kõigepealt seadme akut.

4. Internetipääs

- **Wi-Fi:** vaadake sildilt vaikimisi SSID-d ja parooli ning ühendage oma mobiilseade Wi-Fi võrku ning seejärel saate kasutada internetti.

- **USB-C-kaabel:** ühendage arvuti USB-porti ja seejärel saate kasutada internetti.

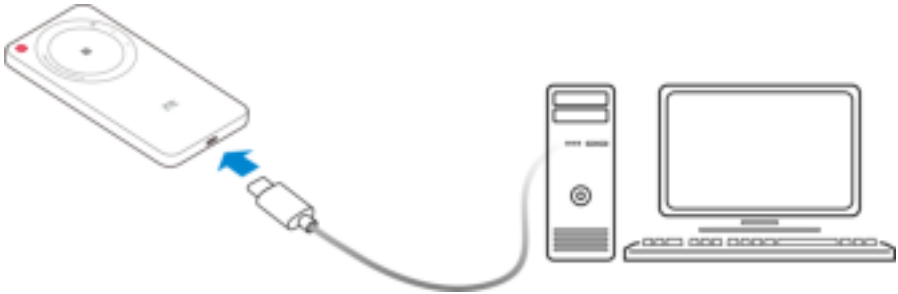

5. Muutke on seadme seadeid

Seadme sätete muutmiseks logige sisse halduse veebilehele.

1. Seadme halduse *veebilehe* vaikimisi IP-aadressi ja *parooli* leidmiseks avage tagakaas ja vaadake silti.
2. Käivitage internetibrauser ja sisestage aadressiribale seadme halduse *veebilehe* IP-aadress.
3. Sisestage parool ja logige veebilehele sisse.
4. Pärast halduse veebilehe avamist saate muuta mõningaid vaikesätteid.

Indikaatortuled ja liidesed

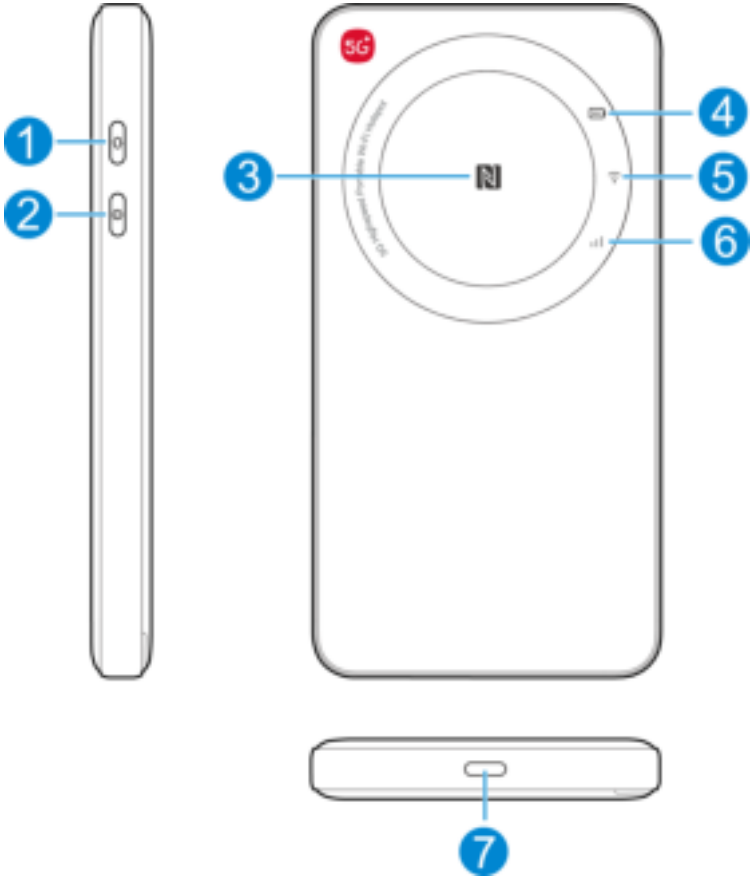

1	Wi-Fi võti	Vajutage ja hoidke umbes 3 sekundit all, et lülituda ümber 2,4 GHz ja 5 GHz Wi-Fi-võrgu vahel.
2	Toiteklahv	Seadme sisse-/väljalülitamiseks vajutage ja hoidke seda klahvi umbes 3 sekundit allavajutatud asendis.
3	NFC	Aktiveerige oma Android-mobiiltelefonis NFC-funktsioon, asetage telefon siia ja looge seejärel Wi-Fi võrguga ühendus ilma parooli sisestamata.
4		Pidev punane: aku tase on madal. Pidev sinine: Aku laetuse tase on keskmine. Pidev valge: aku tase on kõrge või aku on täis. Vilgub: akut laetakse. Tuled on kustunud: teie seade on välja lülitatud ja seda ei laeta.
5		Pidev valge: 5 GHz Wi-Fi on aktiivne. Pidev sinine: 2,4 GHz Wi-Fi on aktiivne. Tuled on kustunud: Wi-Fi on väljas või seade on välja lülitatud.
6		Pidev punane: seade on veaolekus. • Seade ei ole mobiilsidevõrku registreeritud. • nano-SIM-kaarti ei ole sisestatud. • Võrguteenus ei ole saadaval. Pidev sinine: Seade on ühendatud 4G/3G-mobiilsidevõrku. Pidev valge: Seade on ühendatud 5G-mobiilsidevõrku. Valge tuli vilgub: Tarkvara uuendatakse. Tuled on kustunud: Seade on välja lülitatud.
7	Laadimine / USB-C-pesa	Laadige seadme akut või ühendage see arvuti USB-porti.

* Kui seadet pole umbes 15 sekundi jooksul kasutatud, kustuvad indikaatortuled ja seade lülitub energiasäästurežiimi. Indikaatortulede sisselülitamiseks vajutage suvalist klahvi.

* Tagakaane avamisel näete lähtestusnupu ava (RESET). Vajutage seadme tehasesätete taastamiseks.

Veaotsing

Probleem	Soovitatav tegevus
Ühendust seadme ja kliendi vahel pole võimalik Wi-Fi kaudu luua.	• Veenduge, et Wi-Fi on sisse lülitatud. • Värskendage võrguloendit ja valige õige SSID. • Kontrollige IP-aadressi ja veenduge, et klient on konfigureeritud hankima IP-aadressi automaatselt. • Kui kliendi oma seadmega ühendate, sisestage õige võrguvõti (Wi-Fi parool).
Seadmega ühendatud klient ei pääse internetti.	• Veenduge, et teie nano-SIM-kaart on paigaldatud ja töötab. • Muutke asukohta ja leidke hea signaaliga koht. • Kontrollige WAN-ühendusrežiimi sätteid. • Võtke ühendust oma teenusepakkujaga ja kontrollige oma APN-i sätteid.
Halduse veebileht ei avane.	• Sisestage õige aadress. Seadme halduse *veebilehe* vaikimisi IP-aadressi leiate seadme sildilt. • Kasutage oma arvutis ainult ühte võrguadapterit. • Ärge kasutage mingisugust puhverserverit.

Hankige täiendavat abi

Täiendavat abi saate järgmistel viisidel.

- Saatke e-kiri aadressile **mobile@zte.com.cn**
- Külastage aadressi **https://www.ztedevices.com**

ÕIGUSLIK TEAVE

Autoriõigus © 2024 ZTE CORPORATION.

Kõik õigused kaitstud.

Ühtegi selle dokumendi osa ei tohi tsiteerida, reprodutseerida, tõlkida ega kasutada ühelgi kujul ega mis tahes elektroonilisel või mehaanilisel viisil (sealhulgas fotokopeerimine ja mikrofilmimine) ilma ZTE Corporationi eelneva kirjaliku loata.

Märkus

ZTE Corporation jätab endale õiguse teha trükivigade parandusi või muuta selles juhendis toodud spetsifikatsioone ilma ette teatamata.

Vastutusest loobumise avaldus

Selles juhendis kasutatud pildid ja ekraanitõmmised võivad erineda tegeliku toote omadest. Selle juhendi sisu ei pruugi kirjeldada täpselt tegelikku toodet või tarkvara.

Kaubamärgid

ZTE ja ZTE logod on ettevõtte ZTE Corporation kaubamärgid.

Muud kaubamärgid ja kaubanimed kuuluvad vastavatele omanikele.

Versiooni nr: R1.0

Hoiatus ja teatis

Kasutajale

- Ebapiisava varjestuse korral võivad seadme põhjustatud elektromagnetilised häired mõjutada mõningaid elektroonikaseadmeid, näiteks sõidukite elektroonilisi süsteeme. Vajaduse korral pidage enne seadme kasutamist nõu selliste seadmete tootjatega.
- Seadme kasutamine võib häirida meditsiiniinstrumentide (nt kuuldeaparaadid ja südamestimulaatorid) tööd. Kui seade on sisse lülitatud, hoidke seadet sellistest meditsiiniiniseadmetest alati rohkem kui 20 sentimeetri kaugusel. Vajaduse korral lülitage seade välja. Enne nende kasutamist pidage nõu arsti või meditsiiniseadme tootjaga.
- Pidage meeles kasutuspiiranguid, kui kasutate seadet sellistes kohtades nagu naftahoidlad või keemiatehased, kus töödeldakse plahvatusohtlikke gaase või plahvatusohtlikke kemikaale. Vajaduse korral lülitage seade välja.
- Ärge kasutage elektroonilisi andmeedastusseadmeid lennukites, bensiinijaamades ega haiglates. Järgige kõiki hoiatussilte ning lülitage seade sellistes oludes välja.
- Ärge puudutage sisemise antenni ala, kui see pole vajalik. Vastasel korral võib see mõjutada seadme toimimist.
- Ärge kasutage seadet millessegi suletult ega kohas, kus soojuse hajumine on ebapiisav. Pikaajaline kasutamine sellises kohas võib põhjustada liigset kuumust ja tõsta ümbritseva õhu temperatuuri, mis võib teie ohutuse tagamiseks põhjustada seadme automaatse väljalülitamise. Sellisel juhul laske seadmel hästi ventileeritud kohas jahtuda, enne kui selle tavakasutuseks sisse lülitate.

- Hoidke seadet väikelastele kättesaamatus kohas. Seade võib mänguasjana kasutamisel põhjustada vigastusi.
- Ärge puudutage töötava seadme metallosi. Selle nõude eiramine võib põhjustada põletusi.
- Kasutage originaaltarvikuid või tootja heakskiidetud tarvikuid. Heakskiitmata tarvikute kasutamine võib mõjutada seadme toimimist ja rikkuda telekommunikatsiooniterminale käsitlevaid riiklikke norme.
- Vältige seadme kasutamist elektromagnetlaineid kiirata võivate metallkonstruktsioonide või objektide läheduses või sees, kuna see võib mõjutada signaali vastuvõttu.
- Seade ei ole veekindel. Hoidke seadet kuivana ja ladustage seda varjulises ja jahedas kohas.
- Ärge kasutage seadet kohe pärast järsku temperatuurimuutust, kuna seadme sees ja pinnal võib tekkida kondensaat. Ärge seadet kasutage, kuni see on ära kuivanud.
- Käsitsege seadet ettevaatlikult. Ärge laske sellel maha kukkuda, ärge painutage ega põrutage seda. Vastasel juhul võib seade saada kahjustusi.
- Seadet võivad koost lahti võtta ja parandada ainult kvalifitseeritud töötajad.
- Soovitatav õhuniiskus on 5–95%.
- Ärge ühendage laadijat seadme pikaajalise kasutamise ajal. Selle nõude eiramisel käivitub aku kaitsemehhanism ja akut ei laeta. Kui soovite akut laadida, ühendage laadija uuesti.
- Ärge ühendage laadijat seadme pikaajalise kasutamise ajal või siis, kui seadet ja akut kasutatakse väljaspool töötemperatuuri vahemikku. Selle nõude eiramine lühendab aku kasutusiga või põhjustab aku paisumist või lekkimist. Kui akul on paisumise või lekke märke, lõpetage koheselt selle kasutamine.

- Ärge hoidke ega kasutage seadet kütteseadmete ja survemahutite sees ega läheduses ega tugeva elektromagnetilise kiirgusega keskkonnas, näiteks veekeetjate, mikrolaineahjude või pliitide läheduses. Vastasel juhul võib seade saada kahjustada.
- Vooluvõrku ühendatavate seadmete puhul paigaldatakse pistikupesa seadme lähedusse ja see peab olema kergesti ligipääsetav.

Aku ohutus

- ZTE heakskiitmata või ühildumatu aku, laadija või toiteadapteri kasutamine võib teie seadet kahjustada, lühendada selle kasutusiga või põhjustada tulekahju, plahvatuse või muid ohte.
- Soovitatav töötemperatuur on 0...35 °C ja ladustamistemperatuur –20...+45 °C. Äärmuslikud temperatuurid võivad seadet kahjustada ning vähendada seadme ning aku kasutusiga ja aku mahtuvust.
- Ärge asetage seadet ega akut kütteseadmete, näiteks mikrolaineahju, pliidi või radiaatori peale ega nende lähedusse. Hoidke seadet ja akut eemal liigsest kuumusest ja kaitske neid otsese päikesevalguse eest. Vastasel korral võib seade või aku üle kuumeneda ja põhjustada plahvatuse või tulekahju.
- Lahutage laadija, kui aku on täis laetud. Ülelaadimine võib lühendada aku kasutusiga.
- Vältige aku lühistamist, kuna see võib põhjustada ülekuumenemist ja tulekahju.
- Plahvatuse vältimiseks ärge visake akut tulle.
- Ärge võtke akut koost lahti, ärge rakendage akule survet ega torgake seda läbi, kuna see võib põhjustada plahvatuse või tulekahju.
- Kui akut ei kasutata pikema aja jooksul, laadige aku umbes poole võrra täis, seejärel eemaldage aku seadmest ja hoidke seda jahedas kuivas kohas.

- Kui aku saab kahjustada või sellel on paisumise või lekkimise märke, lõpetage kohe selle kasutamine ja võtke asendamiseks ühendust ZTE või ZTE volitatud teenindusettevõttega.
- Tagastage vana aku tarnijale või viige see vastavasse jäätmete kogumispunkti. Ärge visake olmeprügi hulka.
- Vale aku mudeli kasutamine võib põhjustada plahvatuse.

HOIATUS!

Vältige kokkupuudet aku sisuga, kui aku on purunenud. Nahale sattumise korral loputage koheselt rohke veega ja pöörduge vajaduse korral arsti poole.

Piiratud garantii

See garantii ei kehti toote defektidele ega vigadele, mis on põhjustatud:

i. tavalisest kulumisest;

ii. lõppkasutajate suutmatusest järgida ZTE paigaldus-, kasutus- või hooldusjuhiseid või -protseduure;

iii. toote valest käsitsemisest, väärkasutamisest, hooletusest või valest paigaldamisest, lahtivõtmisest, ladustamisest, hooldamisest või kasutamisest lõppkasutaja poolt;

iv. muudatustest või remonditöödest, mida pole teinud ZTE või ZTE heakskiidetud spetsialist;

v. elektrikatkestustest, liigpingetest, tulekahjudest, üleujutustest, õnnetusjuhtumitest ja kolmandate isikute tegevustest või muudest sündmustest, mis ei ole ZTE mõistliku kontrolli all;

vi. kolmandate isikute toodete kasutamisest või kolmandate isikute toodetega koos kasutamisest, kui sellised defektid on tingitud sellisest kooskasutusest;

vii. mistahes muust põhjusest, mis väljub toote tavapärasest kasutusest.

Lõppkasutajatel ei ole ülalnimetatud olukordades õigust toodet praagiks tunnistada ega tagastada ega saada ZTE-lt toote eest raha tagasi.

See garantii on lõppkasutaja ainus õiguskaitsevahend ja ZTE ainuvastutus defektsete või mittevastavate esemete eest ning see asendab kõiki muud otsesed, kaudsed või seadusjärgsed garantiid, sealhulgas, kuid mitte ainult, kaudsed garantiid turustatavuse ja teatud otstarbeks sobivuse kohta, kui kohaldatavatest seadusesätetest ei tulene teisiti.

Piiratud vastutus

ZTE ei vastuta mistahes saamata jäänud kasumi ega kaudsete, erakordsete, juhuslike või kaudsete kahjude eest, mis on tekkinud selle toote kasutamise tõttu või sellest tulenevalt või sellega seoses, olenemata sellest, kas ZTE-le oli teatatud, ZTE teadis või oleks pidanud teadma selliste kahjude võimalusest, sealhulgas, kuid mitte ainult, saamata jäänud kasumist, äritegevuse katkemisest, kapitalikulust, asendusrajatiste või -toote maksumusest või mis tahes seisakukuludest.

Spetsiifiline neeldumismäär (SAR)

Teie mobiilseade on raadiosaatja ja -vastuvõtja. See on projekteeritud nii, et see ei ületaks rahvusvahelistes juhistes soovitatud raadiolainetega kokkupuute piirväärtusi. Need juhised töötas välja sõltumatu teadusorganisatsioon ICNIRP ja need sisaldavad ohutusvarusid, mille eesmärk on tagada kõigi inimeste kaitse, sõltumata nende vanusest ja tervislikust seisundist.

Juhistes kasutatakse mõõtühikut, mida nimetatakse erineeldumismääraks (SAR). Mobiilseadmete SAR-i piirmäär on 2 W/kg ja selle seadme kõrgeim SAR-i väärtus keha juures testimisel oli 1,656 W/kg* 5 mm kaugusel.

Kuna SAR-i mõõdetakse seadme suurimat saatevõimsust kasutades, on selle seadme tegelik SAR töötamise ajal tavaliselt eelnimetatud väärtusest madalam. Selle põhjuseks on automaatsed muudatused seadme võimsustasemes tagamaks, et see kasutab ainult võrguga suhtlemiseks vajalikku minimaalset võimsust.

* Katsed viiakse läbi vastavalt standarditele EN 50566, EN 62209-2 ja EN 50663.

Tehnilised andmed

See raadioseade töötab järgmiste sagedusalade ja maksimaalse raadiosagedusliku võimsusega.

MÄRKUS:

Kõik ZTE tooted vastavad nendele Euroopa Liidu nõutavatele võimsuspiirangutele. Toote toetatavad sagedusribad on erinevatel mudelitel erinevad.

UMTS SAGEDUSRIBA 1/8: 23 dBm

LTE-sagedusriba 1/3/7/8/20/28/38/40: 23 dBm

5G N1/3/7/8/20/28/38/40: 23 dBm

5G N78: 25 dBm

802.11 b/g/n/a/ac: 2,4 GHz sagedusriba < 23 dBm
5 GHz sagedusriba < 23 dBm

CE-hoiatus

Aku hoiatus

Plahvatusoht, kui aku asendatakse valet tüüpi akuga. Kõrvaldage vanad akud vastavalt juhendile.

USB-port

Selle toote USB-liidese versioon on USB 3.0.

Nõuetekohane kasutamine

Nagu selles juhendis kirjeldatud, saab seda seadet kasutada ainult sobivas asukohas. Võimalusel ärge puudutage seadme antenni piirkonda.

Vana seadme kõrvaldamine

	1. Kui tootel on see läbikriipsutatud ratastega prügikasti sümbol, tähendab see, et tootele kohaldatakse Euroopa direktiivi 2012/19/EL. 2. Kõik elektri- ja elektroonikaromud tuleb kõrvaldada olmejäätmetest eraldi ning viia riikliku või kohaliku omavalitsuse määratud kogumispunkti. 3. Vana seadme nõuetekohane kõrvaldamine aitab vältida võimalikke negatiivseid tagajärgi keskkonnale ja inimtervisele.

Selle toote WEEE direktiivil põhineva ringlussevõtuteabe saamiseks saatke e-kiri aadressile weee@zte.com.cn

EL-i VASTAVUSDEKLARATSIOON

Käesolevaga deklareerib ZTE Corporation, et U30 Air-tüüpi raadioseade on kooskõlas direktiiviga 2014/53/EL.

EL-i vastavusdeklaratsiooni täistekst on kättesaadav järgmisel veebisaidil: https://certification.ztedevices.com

Seadme kasutamine on lubatud ainult siseruumides, kui see töötab sagedusalas 5150 kuni 5350 MHz.

	AT	BE	BG	HR	CY	CZ	DK
	EE	FI	FR	DE	EL	HU	IE
	IT	LV	LT	LU	MT	NL	PL
	PT	RO	SK	SI	ES	SE	UK
	NO	IS	LI	CH	TR		

ZTE CORPORATION
NO. 55, Hi-tech Road South, Shenzhen, Hiina RV
Sihtnumber: 518057

ZTE

U30 Air

Aloitetaanpa

Laitteen käytön aloittaminen

1. Valmistelu

- Voimassa oleva nano-SIM-kortti.

- Avaa takakansi ja katso tarra saadaksesi oletustiedot.

2. Aseta nano-SIM-kortti ja akku paikoilleen

1. Avaa takakansi.

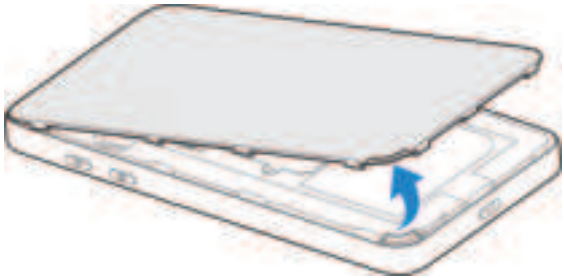

2. Aseta nano-SIM-kortti korttipaikkaan.

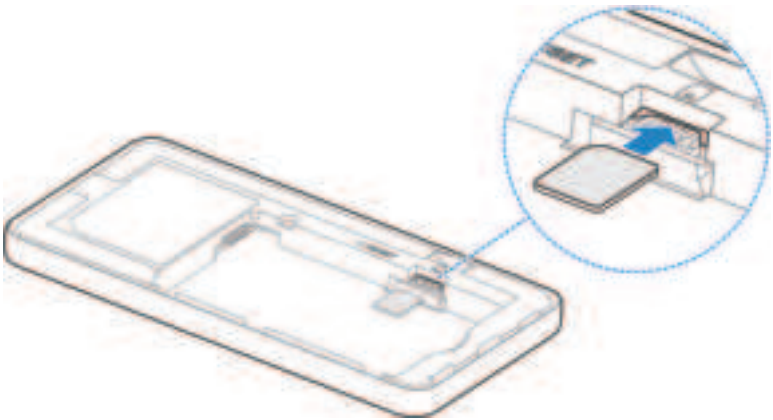

3. Asenna akku.

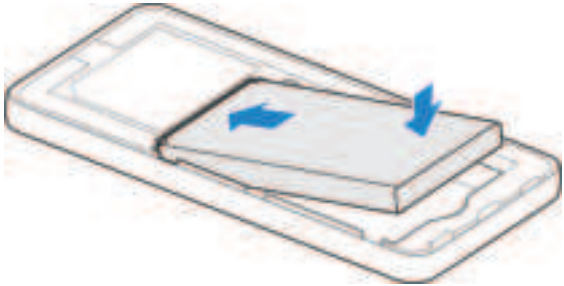

4. Aseta kansi takaisin paikalleen.

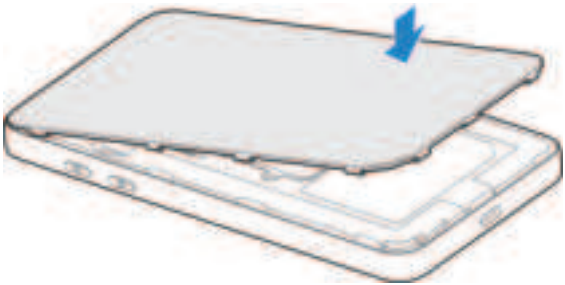

3. Käynnistä laitteesi

Käynnistä laite painamalla virtanäppäintä noin 3 sekunnin ajan. Hetken kuluttua laite muodostaa Internet-yhteyden automaattisesti.

HUOMAUTUS:

Jos akun varaus on erittäin alhainen, laitetta ei ehkä voi käynnistää. Lataa laitteesi ensin.

4. Aloita Internetin käyttö

- **Wi-Fi:** Tarkista oletusarvoinen verkkonimi ja salasana tarrasta ja muodosta yhteys Wi-Fi-verkkoon mobiililaitteellasi, minkä jälkeen voit käyttää Internetiä.

- **USB Type-C -kaapeli:** Muodosta yhteys tietokoneeseen USB-portin kautta, niin saat sitten pääsyn Internetiin.

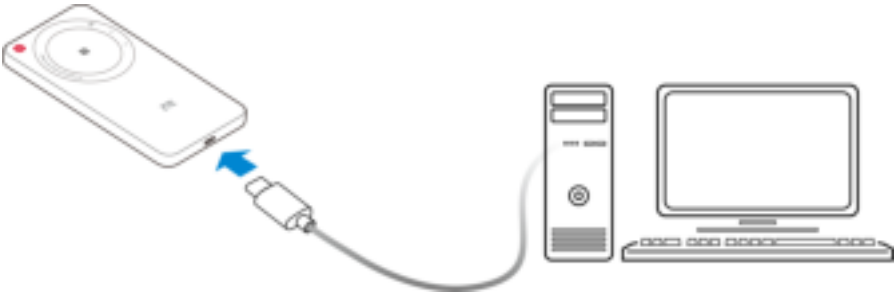

5. Laitteen asetusten muuttaminen

Laitteen asetuksia voidaan muuttaa kirjautumalla hallinnoinnin verkkosivulle.

1. Avaa takakansi ja katso tarrasta oletuslaitehallinnan *verkkosivuston* IP-osoite ja salasana.
2. Käynnistä Internet-selain ja kirjoita laitehallinnan *verkkosivuston* IP-osoite osoiteriville.
3. Syötä salasana ja kirjaudu verkkosivulle.
4. Kun hallinnan verkkosivu on avoinna, voit muuttaa tiettyjä oletusasetuksia.

Merkkivalot ja rajapinnat

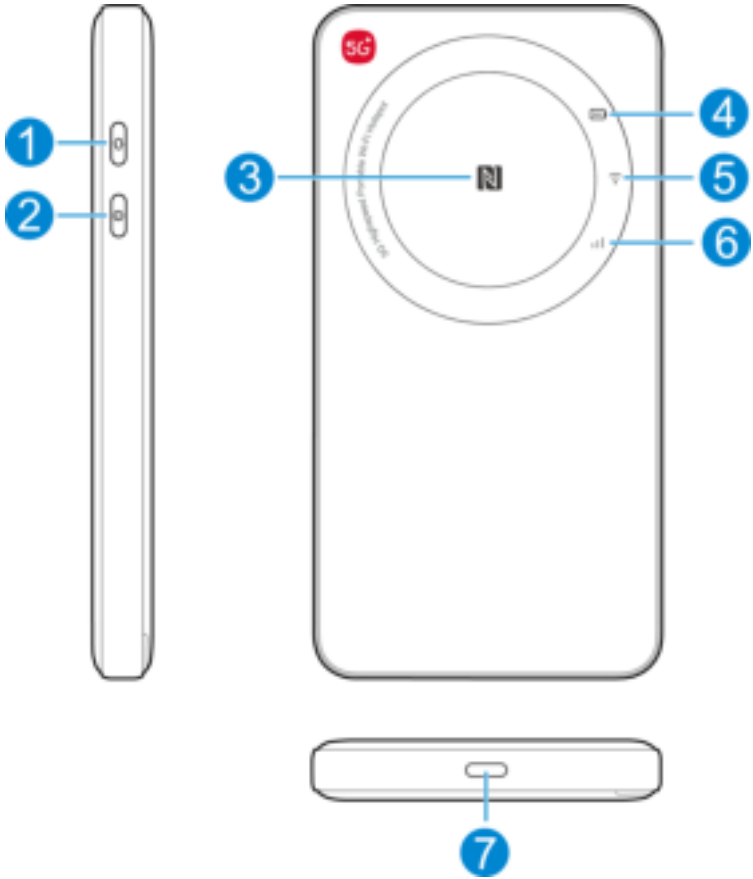

1	Wi-Fi-näppäin	Vaihda 2,4 GHz:n ja 5 GHz:n Wi-Fi-verkon välillä pitämällä näppäintä painettuna noin 3 sekunnin ajan.
2	Virtanäppäin	Käynnistä/sammuta laite painamalla näppäintä noin 3 sekunnin ajan.
3	NFC	Aktivoi Android-puhelimesi NFC-toiminto, aseta puhelimesi tähän ja yhdistä sitten Wi-Fi-verkkoon ilman salasanaa.
4		Palaa punaisena: Akun varaus on vähissä. Palaa sinisenä: Akun varaus on keskitasossa. Palaa valkoisena: Akun varaus on korkea tai akku on täynnä. Vilkkuu: Akkua ladataan. Valo on sammuksissa: Laitteesi on sammutettu eikä sitä ladata.
5		Palaa valkoisena: 5 GHz:n Wi-Fi on aktiivinen. Palaa sinisenä: 2,4 GHz:n Wi-Fi on aktiivinen. Valo on sammuksissa: Wi-Fi ei ole päällä tai laite on sammutettu.
6		Palaa punaisena: Laite on virhetilassa. • Laitetta ei ole rekisteröity matkapuhelinverkkoon. • Nano-SIM-korttia ei ole asennettu. • Verkkopalvelua ei ole käytettävissä. Palaa sinisenä: Laite on liitetty 4G-/3G-matkapuhelinverkkoon. Palaa valkoisena: Laite on liitetty 5G-matkapuhelinverkkoon. Vilkkuu valkoisena: Ohjelmistoa päivitetään. Valo on sammuksissa: Laite on sammutettuna.
7	Lataus / USB C-tyypin liitäntä	Lataa laite tai liitä se tietokoneen USB-porttiin.

* Kun laitetta ei ole käytetty noin 15 sekuntiin, merkkivalot sammuvat ja laite siirtyy virransäästötilaan. Voit sytyttää merkkivalot painamalla mitä tahansa näppäintä.

* Nollausreiän löytää avaamalla takakannen. Palauta laite tehdasasetuksiin painamalla tätä.

Vianmääritys

Ongelma	Suositeltava toimenpide
Tämän laitteen ja asiakaslaitteen välille ei voi muodostaa yhteyttä Wi-Fi-verkon kautta.	• Varmista, että Wi-Fi-toiminto on käytössä. • Päivitä verkkoluettelo ja valitse oikea SSID-tunnus. • Tarkista IP-osoite ja varmista, että asiakaslaitteella voi hakea IP-osoitteen automaattisesti. • Anna oikea verkkoavain (Wi-Fi-salasana), kun yhdistät asiakaslaitteen tähän laitteeseen.
Tähän laitteeseen yhdistetystä asiakaslaitteesta ei voi käyttää Internetiä.	• Varmista, että nano-SIM-kortti on käytettävissä. • Vaihda sijaintia ja etsi paikka, jossa signaali on hyvä. • Tarkista WAN-yhteystilan asetukset. • Ota yhteyttä palveluntarjoajaasi ja varmista APN-asetukset.
Vierailu hallinnoinnin verkkosivulla ei onnistu.	• Anna oikea osoite. Näet laitteen tarrasta oletusarvoisen laitehallinnan *verkkosivuston* IP-osoitteen. • Käytä vain yhtä verkkosovitinta tietokoneessasi. • Älä käytä mitään välityspalvelinta.

Hae lisätukea

Saat lisää tukea seuraavilla tavoilla:

- Lähetä sähköpostia osoitteeseen **mobile@zte.com.cn**
- Vieraile sivulla **https://www.ztedevices.com**

JURIDISET TIEDOT

Tekijänoikeudet © 2024 ZTE CORPORATION.

Kaikki oikeudet pidätetään.

Tämän julkaisun osia ei saa lainata, jäljentää, kääntää tai käyttää missään muodossa tai millään tavalla, sähköisesti tai mekaanisesti (mukaan lukien valokopiointi ja mikrofilmaus) ilman ZTE Corporationilta ennakkoon saatua kirjallista lupaa.

Ilmoitus

ZTE Corporation pidättää oikeuden korjata oppaan virheitä tai päivittää teknisiä tietoja ilman ennakkoilmoitusta.

Vastuuvapauslauseke

Tämän oppaan kuvat ja kuvakaappaukset saattavat poiketa todellisesta tuotteesta. Oppaan sisältö saattaa niin ikään poiketa todellisesta tuotteesta tai ohjelmistosta.

Tavaramerkit

ZTE ja ZTE-logot ovat ZTE Corporationin tavaramerkkejä.

Muut tavaramerkit ja kauppanimet ovat kyseisten omistajiensa omaisuutta.

Versio nro: R1.0

Varoitus ja huomautus

Käyttäjälle

- Tämän laitteen aikaansaamat sähkömagneettiset häiriöt voivat vaikuttaa joihinkin riittämättömästi suojattuihin elektronisiin laitteisiin, kuten autojen elektronisiin järjestelmiin. Pyydä tarvittaessa lisätietoa tällaisten laitteiden valmistajilta, ennen kuin käytät tätä laitetta.
- Tämän laitteen käyttö voi häiritä lääkinnällisiä laitteita, kuten kuulokojeita ja sydämentahdistimia. Kun tämä laite on päällä, pidä se aina yli 20 senttimetrin etäisyydellä tällaisista lääkinnällisistä laitteista. Sammuta tämä laite tarvittaessa. Ennen tämän laitteen käyttöä pyydä tarvittaessa neuvoja lääkäriltä tai lääkinnällisen laitteen valmistajalta.
- Noudata käyttörajoituksia, kun käytät tätä laitetta esimerkiksi öljyvarastoissa tai kemiantehtaissa, joissa käsitellään räjähtäviä kaasuja tai räjähtäviä tuotteita. Sammuta tämä laite tarvittaessa.
- Älä käytä elektronisia lähetinlaitteita lentokoneissa, bensiiniasemilla tai sairaaloissa. Kiinnitä huomiota kaikkiin varoitustauluihin, noudata varoituksia ja sammuta tämä laite tällaisilla alueilla.
- Älä kosketa sisäisen antennin aluetta tarpeettomasti. Muussa tapauksessa laitteen toiminta voi heikentyä.
- Älä käytä laitetta suljetussa ympäristössä tai paikassa, jossa ilmanvaihto on huono. Pitkäaikainen työskentely tällaisessa paikassa voi aiheuttaa liiallista kuumuutta ja nostaa ympäristön lämpötilaa, mikä voi johtaa laitteen automaattiseen sammuttamiseen turvallisuussyistä. Jos näin käy, anna laitteen jäähtyä hyvin tuuletetussa paikassa, ennen kuin käynnistät sen normaaliin käyttöön.

- Pidä laite pienten lasten ulottumattomissa. Laite saattaa aiheuttaa vamman, jos sitä käytetään leluna.
- Kun laite on toiminnassa, älä kosketa metalliosia. Muussa tapauksessa voi aiheutua palovammoja.
- Käytä alkuperäisiä tai hyväksyttyjä lisävarusteita. Muiden kuin hyväksyttyjen lisävarusteiden käyttö saattaa vaikuttaa laitteen toimintaan ja rikkoa paikallisia telepäätelaitteita koskevia säädöksiä.
- Älä käytä laitetta metallirakenteiden tai sähkömagneettisia aaltoja mahdollisesti lähettävien laitosten lähellä tai sisällä, sillä laitteen signaalinvastaanotto saattaa häiriintyä.
- Laite ei ole vesitiivis. Pidä laite kuivana ja säilytä sitä varjoisassa ja kuivassa paikassa.
- Älä käytä laitetta heti äkillisen lämpötilanmuutoksen jälkeen, sillä laitteen sisä- ja ulkopinnalle saattaa tiivistyä kosteutta. Älä käytä sitä, ennen kuin se on kuivunut.
- Käsittele laitetta varovasti. Älä taivuta sitä, ja suojaa sitä putoamiselta ja iskuilta. Muutoin laite voi vahingoittua.
- Vain valtuutetut henkilöt voivat purkaa laitteen ja korjata sitä.
- Suositeltu kosteustaso laitteen säilytysympäristölle on 5–95 %.
- Älä kytke laturia, kun käytät laitetta pitkään. Muussa tapauksessa akun suojausmekanismi aktivoituu eikä akku lataudu. Jos haluat ladata akun, kytke laturi uudelleen.
- Älä kytke laturia, kun käytät laitetta pitkään tai käytä laitetta ja akkua muussa kuin käyttölämpötilassa. Muussa tapauksessa akun käyttöikä lyhenee tai akku saattaa pullistua tai alkaa vuotaa. Jos akussa on merkkejä pullistumisesta tai vuodosta, lopeta käyttö välittömästi.

- Älä aseta laitettasi lämmityslaitteiden, korkeapainesäiliöiden tai voimakkaan sähkömagneettisen ympäristön, kuten vedenlämmittimien, mikroaaltouunien tai kuumien ruoanlaittovälineiden, sisälle tai lähelle tai käytä sitä niiden sisällä tai lähellä. Muutoin laitteesi saattaa vahingoittua.
- Jos laitteet yhdistetään pistorasiaan, pistorasian täytyy sijaita laitteiden lähellä ja olla helposti käytettävissä.

Akun turvallisuus

- Jos käytetään sellaista akkua, laturia tai virtalähdettä, joka ei ole ZTE:n hyväksymä, se voi vahingoittaa laitettasi, lyhentää käyttöikää, aiheuttaa tulipalon, räjähdyksen tai muita vaaroja.
- Suositeltavat käyttölämpötilat ovat 0–35 °C ja säilytyslämpötilat -20–+45 °C. Äärimmäiset lämpötilat voivat vahingoittaa laitetta ja vähentää sen ja akkusi latauskapasiteettia ja käyttöikää.
- Älä aseta laitetta tai akkua lämmityslaitteiden, kuten mikroaaltouunien, uunien tai lämpöpatterien, sisälle tai lähelle. Pidä laite ja akku poissa liiallisesta kuumuudesta ja suorasta auringonvalosta. Muussa tapauksessa laite tai akku voi ylikuumentua ja aiheuttaa räjähdyksen tai tulipalon.
- Irrota laturi, kun akku on ladattu täyteen. Ylilataus voi lyhentää akun kestoa.
- Älä aiheuta akun oikosulkua, sillä se voi aiheuttaa korkean kuumuuden ja tulipalon.
- Älä heitä laitetta tuleen, sillä se voi räjähtää.
- Älä pura, purista tai puhko laitetta, sillä se voi aiheuttaa räjähdyksen tai tulipalon.

- Kun et käytä akkua pitkään aikaan, lataa akku varaustilasta noin puoleen. Irrota akku tämän jälkeen laitteesta ja säilytä sitä viileässä ja kuivassa paikassa.
- Jos akku on vahingoittunut tai siinä on merkkejä pullistumisesta tai vuodosta, lopeta käyttö välittömästi ja ota yhteyttä ZTE:hen tai ZTE:n valtuuttamaan palveluntarjoajaan akun vaihtamista varten.
- Palauta loppuun kulunut akku toimittajalle tai vie se asianmukaiseen kierrätyspisteeseen. Älä laita sitä talousjätteisiin.
- Räjähdysvaara on olemassa, jos väärä akkumalli vaihdetaan laitteeseen.

VAROITUS!

Jos akku on rikki, vältä koskettamasta sen sisältöä. Jos se joutuu kosketuksiin ihon kanssa, huuhtele välittömästi runsaalla vedellä ja hakeudu tarvittaessa lääkärin hoitoon.

Rajoitettu takuu

Tämä takuu ei koske vikoja tai virheitä, joita aiheutuu tuotteelle seuraavista syistä:

i. Normaali kuluminen.

ii. Loppukäyttäjä on jättänyt noudattamatta ZTE:n antamia asennus-, toiminta- tai huolto-ohjeita tai toimintatapoja.

iii. Loppukäyttäjä käsittelee tai käyttää tuotetta väärin tai huolimattomasti tai asentaa, purkaa, säilyttää, huoltaa tai käyttää tuotetta epäasianmukaisesti.

iv. Muutokset ja korjaukset, joita ei ole tehnyt ZTE tai ZTE:n valtuuttama huoltohenkilö.

v. Virtakatkokset, virtapiikit, tulipalot, tulvat, onnettomuudet, kolmansien osapuolten toiminta tai muut tapahtumat, joihin ZTE ei voi kohtuudella vaikuttaa.

vi. Kolmansien osapuolten tuotteiden käyttö tai laitteen käyttö yhdessä kolmansien osapuolten tuotteiden kanssa, mikäli tällaiset viat johtuvat yhdistetystä käytöstä.

vii. Kaikki muut syyt, jotka johtuvat tuotteen normaalista käytöstä poikkeavasta käytöstä.

Loppukäyttäjällä ei ole oikeutta hylätä eikä palauttaa tuotetta eikä saada tuotteesta hyvitystä ZTE:ltä edellä mainituissa tilanteissa.

Tämä takuu on loppukäyttäjän ainoa oikeussuojakeino, ja takuu määrittelee ZTE:n ainoan korvausvastuun viallisten tai vaatimustenvastaisten tuotteiden suhteen, ja se annetaan kaikkien muiden nimenomaisten, epäsuorien tai lakisääteisten takuiden sijasta, mukaan lukien esimerkiksi epäsuorat takuut kauppakelpoisuudesta ja käyttötarkoitukseen sopivuudesta, elleivät pakolliset lain säädökset edellytä muuta.

Vastuunrajoitus

ZTE ei ole vastuussa tappioista tai epäsuorista, erityisistä, satunnaisista tai välillisistä vahingoista, jotka johtuvat tai ovat tulosta tämän tuotteen käytöstä tai liittyvät tämän tuotteen käyttöön riippumatta siitä, onko ZTE:tä neuvottu, onko se tiennyt tai olisiko pitänyt tietää tällaisten vahinkojen mahdollisuudesta, mukaan lukien rajoittumatta, menetetyt voitot, liiketoiminnan keskeyttäminen, pääomakustannukset, korvaavien tilojen tai tuotteen kustannukset tai mahdolliset kulut seisokeista.

Ominaisabsorptionopeus (SAR)

Mobiililaitteesi on radiolähetin ja -vastaanotin. Se on suunniteltu olemaan ylittämättä kansainvälisissä ohjeissa suositeltuja rajoja radioaalloille altistumiselle. Nämä suositusarvot on laatinut riippumaton tieteellinen organisaatio ICNIRP, ja niihin sisältyvien turvamarginaalien tarkoituksena on varmistaa kaikkien henkilöiden turvallisuus iästä ja terveydentilasta riippumatta.

Suosituksissa käytetään mittayksikkönä ominaisabsorptionopeutta eli SAR-arvoa. Mobiililaitteiden SAR-raja on 2 W/kg ja tämän laitteen korkein testattu SAR-arvo keholla on 1,656 W/kg* 5 mm:n etäisyydellä.

Koska SAR-arvo mitataan käyttämällä laitteen suurinta lähetystehoa, on laitteen todellinen SAR-arvo käyttötilanteessa yleensä edellä mainittuja arvoja pienempi. Tähän on syynä laitteen automaattisesti suorittama tehotason sopeuttaminen, jolla varmistetaan vain tarvittavan vähimmäistehon käyttö verkkoon pääsyä varten.

* Testit on suoritettu standardien EN 50566, EN 62209-2 and EN 50663 mukaan.

Tekniset tiedot

Tämä radiolaite toimii seuraavilla taajuusalueilla ja suurimmalla radiotaajuusteholla.

HUOMAUTUS:

Kaikki ZTE:n tuotteet noudattavat näitä Euroopan unionin edellyttämiä tehorajoja. Tuotteen tukemat taajuusalueet vaihtelevat mallin mukaan.

UMTS-kaista 1/8: 23 dBm

LTE-kaista 1/3/7/8/20/28/38/40: 23 dBm

5G N1/3/7/8/20/28/38/40: 23 dBm

5G N78: 25 dBm

802.11 b/g/n/a/ac: 2,4 GHz:n kaista < 23 dBm
5 GHz:n kaista < 23 dBm

CE-varoitus

Akkuvaroitus

Räjähdysvaara, jos akku korvataan väärän tyyppisellä akulla. Käytetty akku on hävitettävä ohjeiden mukaisesti.

USB-portti

Tämän tuotteen USB-liitäntäversio on USB 3.0.

Oikea käyttö

Kuten käyttöoppaassa mainitaan, laitetta voi käyttää vain määritellyllä alueella. Jos mahdollista, älä koske laitteen antennialueeseen.

Vanhan laitteen hävittäminen

	1. Jos tuotteessa on pyörillä olevan jäteastian symboli, jossa on rasti päällä, tuotetta koskee EU-direktiivi 2012/19/EU. 2. Mitään sähkö- ja elektroniikkalaitteita ei saa hävittää kotitalousjätteen mukana, vaan ne tulee toimittaa asianmukaisiin keräyspisteisiin kansallisten tai paikallisten viranomaisten määräysten mukaisesti. 3. Vanhan laitteen oikeanlainen hävittäminen auttaa ennaltaehkäisemään mahdollisia kielteisiä ympäristö- ja terveysvaikutuksia.

Jos tarvitset lisätietoa tuotteen WEEE-direktiivin mukaisesta kierrätyksestä, voit lähettää sähköpostia osoitteeseen weee@zte.com.cn

EU-VAATIMUSTENMUKAISUUSVAKUUTUS

ZTE Corporation vakuuttaa, että radiolaitetyyppi U30 Air on direktiivin 2014/53/EU mukainen.

Koko EU-vaatimustenmukaisuusvakuutuksen teksti on luettavissa seuraavassa Internet-osoitteessa: https://certification.ztedevices.com

Laite on rajoitettu vain sisäkäyttöön, kun sitä käytetään 5 150–5 350 MHz:n taajuusalueella.

	AT	BE	BG	HR	CY	CZ	DK
	EE	FI	FR	DE	EL	HU	IE
	IT	LV	LT	LU	MT	NL	PL
	PT	RO	SK	SI	ES	SE	UK
	NO	IS	LI	CH	TR		

ZTE CORPORATION
NO. 55, Hi-tech Road South, Shenzhen, P.R.China
Postinumero: 518057

U30 Air

Við skulum byrja

Byrjum með tækinu

1. Undirbúðu

- Gilt nano-SIM kort.

- Vinsamlegast opnaðu hlífina á bakhliðinni og skoðaðu miðann til að fá sjálfgefnar upplýsingar.

2. Settu nano-SIM-kortið og rafhlöðuna í

1. Opnaðu hlífina á bakhliðinni.

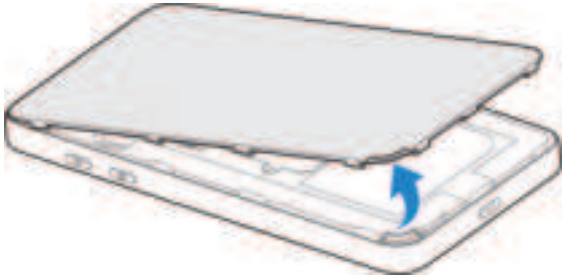

2. Settu nano-SIM-kortið inn í kortaraufina.

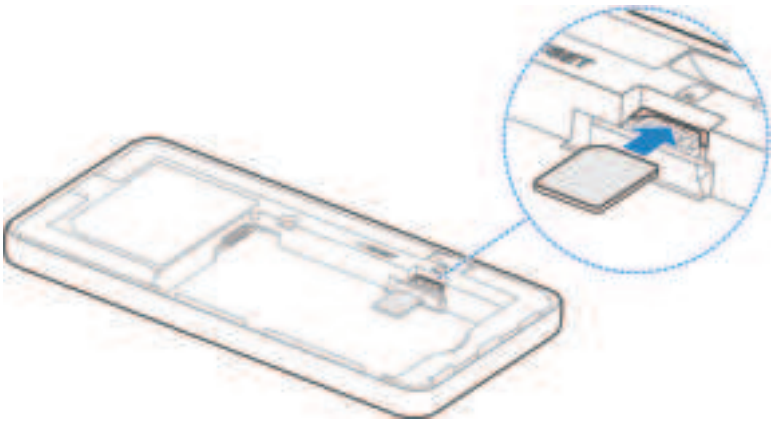

3. Settu rafhlöðuna inn.

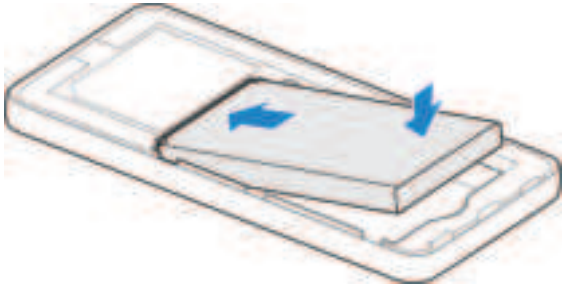

4. Settu hlífina aftur á.

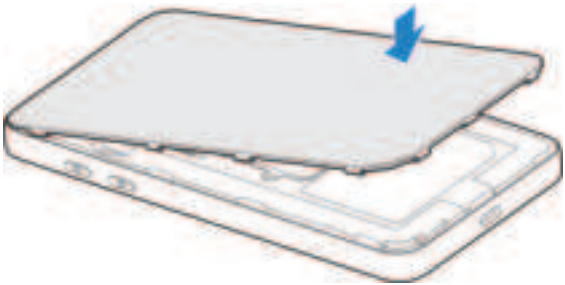

3. Ræstu tækið þitt

Haltu rofanum inni í um 3 sekúndur til að kveikja á tækinu. Eftir smá stund mun tækið sjálfkrafa tengjast internetinu.

ATH:

Ef rafhleðslan er mjög lág getur verið að þú getir ekki kveikt á tækinu. Þú skalt hlaða tækið fyrst.

4. Aðgangur að internetinu

- **Þráðlaust net:** Skoðaðu upprunalegan þjónustuvísi (SSID) og lykilorðið á merkimiðanum og tengdu við þráðlausa netið með farsímanum þínum og opnaðu síðan internetið.

- **USB tegund-C kapall:** Tengdu við tölvuna í gegnum USB-tengi og farðu síðan á internetið.

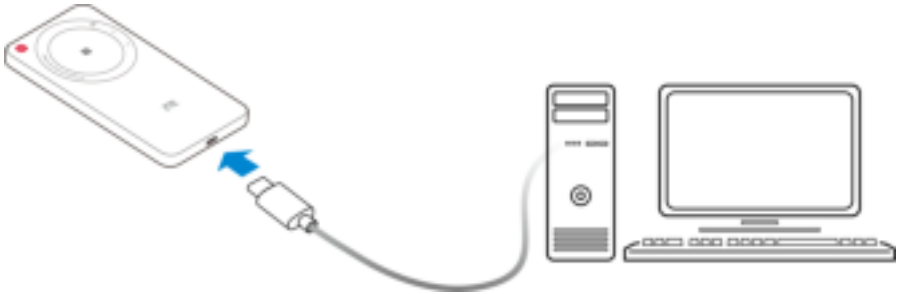

5. Breyttu stillingum tækisins þíns

Þú getur breytt stillingum tækisins með því að skrá þig inn á uppsetningarvefsíðuna.

1. Skoðaðu merkimiðann á tækinu þínu til að fá sjálfgefna IP-tölu vefsíðustjórnanda og *lykilorðið*.
2. Ræstu netvafrann og sláðu inn IP-tölu vefsíðustjórnanda í vefslóðarstikuna.
3. Sláðu inn lykilorðið og skráðu þig inn á vefsíðuna.
4. Eftir að uppsetningarvefsíðan hefur verið opnuð geturðu breytt nokkrum sjálfgefnum stillingum.

Gaumljós og notendaviðmót

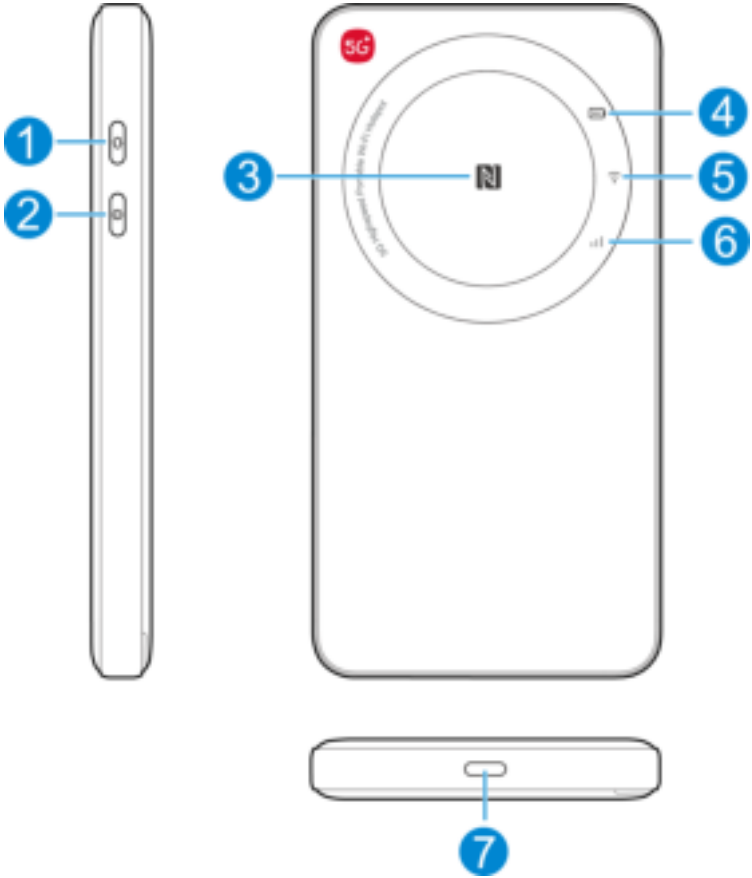

1	Þráðlaus netlykill	Haltu rofanum inni í um 3 sekúndur til að skipta á milli 2,4 GHz og 5 GHz á þráðlausa netinu.
2	Aflhnappur	Ýttu á og haltu inni í um það bil 3 sekúndur til að kveikja/slökkva á tækinu þínu.
3	NFC	Virkjaðu NFC aðgerðina á Android farsímanum þínum, settu svo símann þinn hér og tengdu við Wi-Fi netið án þess að slá inn lykilorðið.
4		Rautt stöðugt: Rafhleðslan er lág. Blátt stöðugt: Rafhleðslan er miðlungs. Hvítt stöðugt: Rafhleðslan er há eða fullhlaðin. Blikkandi: Rafhleðsla er í gangi. Ljós slökkt: Slökkt er á tækinu þínu og það er ekki í hleðslu.
5		Hvítt stöðugt: 5 GHz þráðlaust net er virkt. Blátt stöðugt: 2,4 GHz þráðlaust net er virkt. Ljós slökkt: Slökkt er á þráðlausu neti eða slökkt er á tækinu.
6		Rautt stöðugt: Tækið er með villumeldingu. • Tækið er ekki skráð í farsímakerfið. • Það er ekkert nano-SIM-kort í tækinu. • Engin sérþjónusta er í boði. Blátt stöðugt: Tækið er tengt við 4G/3G farsímakerfið. Hvítt stöðugt: Tækið er tengt við 5G netkerfið. Hvítt blikkandi: Verið er að uppfæra hugbúnaðinn. Ljós slökkt: Slökkt er á tækinu.
7	Hleðsla/USB tegund-C tengi	Þú skalt hlaða tækið eða tengja það við USB-tengi í tölvu.

* Eftir að tækið hefur ekki verið notað í um 15 sekúndur, slokknar á gaumljósunum og tækið fer í orkusparnaðarham. Þú getur ýtt á hvaða hnapp sem er til að kveikja á gaumljósunum.

*Opnaðu hlífina á bakhliðinni og þar finnurðu RESET gatið. Ýttu á til að endurstilla tækið þitt í verksmiðjustillingar.

Bilanaleit

Vandamál	Ráðlögð aðgerð
Ekki er hægt að koma á þráðlausri nettengingu milli tækisins þíns og biðlarans	• Gakktu úr skugga um að þráðlausa nettengingin sé virkjuð. • Endurræstu netlistann og veldu réttan þjónustuvísi (SSID). • Athugaðu IP töluna og tryggðu að biðlarinn þinn geti sjálfkrafa fengið IP tölu. • Sláðu inn réttan netlykil (þráðlaust netlykilorð) þegar þú tengir biðlarann við tækið þitt.
Biðlarinn sem tengdur er við tækið getur ekki opnað internetið.	• Gakktu úr skugga um að nano-SIM-kortið þitt sé tiltækt. • Breyttu staðsetningu og finndu stað með góðu merki. • Athugaðu stillingar WAN-tengingarhamsins. • Hafðu samband við þjónustuveituna þína og staðfestu APN stillingarnar þínar.
Ekki er hægt að fara á uppsetningarvefsíðuna.	• Sláðu inn rétta IP-tölu. Vinsamlegast skoðaðu merkimiðann á tækinu þínu til að fá sjálfgefna IP tölu *vefsíðustjórnanda*. • Notaðu aðeins eitt net millistykki í tölvunni þinni. • Ekki nota staðgengilsþjón.

Fáðu meiri hjálp

Hægt er að fá hjálp með því að:

- Senda tölvupóst á **mobile@zte.com.cn**
- Fara á **www.ztedevices.com**

LAGALEGAR UPPLÝSINGAR

Höfundarréttur © 2024 ZTE CORPORATION.

Öll réttindi áskilin.

Ekki má vísa til neins hluta þessarar útgáfu, endurskapa hana, þýða eða nota á neinu sniði eða á neinn hátt, rafrænt eða vélrænt, þar með talið í ljósriti eða á örfilmu, án fyrirfram skriflegs leyfis ZTE Corporation.

Tilkynning

ZTE Corporation áskilur sér rétt til að lagfæra prentvillur eða uppfæra tæknilýsingu í þessum leiðarvísi án fyrirvara.

Fyrirvari

Myndir og skjáskot sem notuð eru í þessari handbók geta verið frábrugðin raunverulegri vöru. Innihald í þessari handbók gæti verið frábrugðið raunverulegri vöru eða hugbúnaði.

Vörumerki

ZTE og ZTE myndmerkin eru vörumerki ZTE Corporation.

Önnur vörumerki og vöruheiti eru eign viðkomandi eigenda.

Útgáfa nr.: R1.0

Viðvörun og tilkynning

Til notandans

- Ef þau eru varin á fullnægjandi hátt geta sum rafeindatæki, til dæmis rafeindakerfi ökutækja, orðið fyrir áhrifum af rafsegultruflunum af völdum tækisins. Ef þörf krefur skaltu ráðfæra þig við framleiðendur slíkra tækja áður en tækið er notað.
- Notkun tækisins getur truflað lækningatæki, svo sem heyrnartæki og gangráða. Haltu tækinu alltaf í meira en 20 sentímetra fjarlægð frá slíkum lækningatækjum þegar kveikt er á tækinu þínu. Slökktu á tækinu ef þörf krefur. Leitaðu ráða hjá lækni eða framleiðanda lækningatækjanna áður en tækið er notað, ef þörf krefur.
- Vertu meðvitaður um notkunartakmarkanir þegar tækið er notað á stöðum eins og olíuvöruhúsum eða efnaverksmiðjum, þar sem verið er að vinna með sprengifimar lofttegundir eða sprengifimar vörur. Slökktu á tækinu ef þörf krefur.
- Ekki nota rafræn sendingartæki í loftförum, á bensínstöðvum eða sjúkrahúsum. Fylgstu með og fylgdu öllum viðvörunarmerkjum og slökktu á tækinu við þessar aðstæður.
- Ekki snerta innra loftnetssvæðið nema þess sé þörf. Annars getur það haft áhrif á virkni tækisins.
- Ekki nota tækið í lokuðu umhverfi eða þar sem hitaleiðni er léleg. Langvarandi vinna í slíku rými getur valdið of miklum hita og hækkað umhverfishita, sem getur leitt til þess að sjálfvirk stöðvun á tækinu í öryggisskyni á sér stað. Í slíku tilviki skal kæla tækið á vel loftræstum stað áður en kveikt er á því fyrir venjulega notkun.

- Geymdu tækið þar sem lítil börn ná ekki til. Tækið getur valdið meiðslum ef það er notað sem leikfang.
- Þegar tækið er í notkun skaltu ekki snerta málmhlutana. Ef það er gert getur það valdið bruna.
- Vinsamlegast notaðu upprunalegan aukabúnað eða fylgihluti sem eru viðurkenndir. Notkun óheimils aukabúnaðar getur haft áhrif á afköst tækisins og brotið í bága við landsreglur um símaútstöðvar á viðkomandi stað.
- Forðastu að nota tækið nálægt eða inni í málmbyggingum eða starfsstöðum sem geta gefið frá sér rafsegulbylgjur, þar sem móttaka merkja getur haft áhrif.
- Tækið er ekki vatnshelt. Haltu tækinu þurru og geymdu það á skyggðum og köldum stað.
- Ekki nota tækið strax eftir skyndilegar hitabreytingar, þar sem dögg getur myndast innan og utan á tækinu. Ekki nota það fyrr en það er orðið alveg þurrt.
- Höndlaðu tækið með varúð. Ekki missa, beygja eða slá á það. Tækið gæti skemmst ef það er gert.
- Aðeins hæft starfsfólk má taka tækið í sundur og gera við það.
- Mælt er með rakastigi á bilinu 5% til 95%.
- Ekki tengja hleðslutækið á meðan verið er að nota tækið í langan tíma. Ef það er gert mun það kveikja á verndarbúnaði rafhlöðunnar og rafhlaðan hleðst því ekki. Ef þú vilt hlaða rafhlöðuna skaltu tengja hleðslutækið aftur.
- Ekki tengja hleðslutækið á meðan tækið er notað í langan tíma eða nota tækið og rafhlöðuna við vinnsluhitastig sem ekki er notkunarhæft. Ef það er gert mun það stytta endingu rafhlöðunnar eða valda því að rafhlaðan bólgni eða leki. Ef rafhlaðan sýnir merki um að hafa bólgnað eða að leki hafi átt sér stað skaltu hættu notkun strax.

- Ekki nota eða geyma tækið í eða nálægt ofnum, háþrýstingsílátum eða þar sem mikil rafsegulmengun er til staðar, t.d. í kötlum, örbylgjuofnum eða eldunartækjum. Annars gæti tækið skemmst.
- Fyrir búnað sem hægt er að tengja skal innstungan vera nálægt búnaðinum og vera aðgengileg.

Rafhlöðuöryggi

- Notkun rafhlöðu, hleðslutækis eða straumbreytis sem ZTE hefur ekki samþykkt eða eru ósamhæf getur skemmt tækið þitt, stytt líftíma þess eða valdið bruna, sprengingu eða annarri hættu.
- Ráðlagður vinnsluhiti er 0°C til 35°C og geymsluhiti er -20°C til +45°C. Mikill hiti getur skemmt tækið og dregið úr hleðslugetu og endingu tækisins og rafhlöðunnar.
- Ekki setja tækið eða rafhlöðuna í eða nálægt hitabúnaði, svo sem örbylgjuofnum, eldavélum eða hitaofnum. Haltu tækinu og rafhlöðunni frá miklum hita og beinu sólarljósi. Ef það er ekki gert getur tækið eða rafhlaðan ofhitnað og valdið sprengingu eða bruna.
- Vinsamlegast aftengdu hleðslutækið þegar rafhlaðan er fullhlaðin. Ofhleðsla getur stytt endingu rafhlöðunnar.
- Ekki valda skammhlaupi rafhlöðunnar, þar sem það getur valdið miklum hita og bruna.
- Ekki henda rafhlöðunni inn í opinn eld til að forðast sprengingu.
- Ekki taka í sundur, kreista eða gera gat á rafhlöðuna, þar sem það getur valdið sprengingu eða bruna.

- Þegar rafhlaðan er ekki notuð í langan tíma skaltu hlaða rafhlöðuna í um helmingsgetu, fjarlægðu síðan rafhlöðuna úr tækinu og geymdu hana á köldum, þurrum stað.
- Ef rafhlaðan skemmist eða sýnir merki um að hafa bólgnað eða að leki hafi átt sér stað skaltu hætta notkun strax og hafa samband við ZTE eða viðurkenndan þjónustuaðila ZTE til að skipta um rafhlöðuna.
- Skilaðu notuðu rafhlöðunni til þjónustuaðilans eða á tilgreindan endurvinnslustað. Ekki setja hana í heimilissorp.
- Það getur verið hætta á sprengingu ef skipt er yfir í ranga rafhlöðutegund.

VIÐVÖRUN!

Ef rafhlaðan er biluð ættirðu að forðast snertingu við innihaldið sem er inni í henni. Ef efnið kemst í snertingu við húðina skaltu skola hana strax með miklu vatni og leita þér læknishjálpar þegar þörf krefur.

Takmörkuð ábyrgð

Þessi ábyrgð á ekki við um galla eða villur í vörunni af eftirfarandi völdum:

i. Eðlileg notkun.

ii. Mistök endanotenda í að fylgja uppsetningar-, notkunar- eða viðhaldsleiðbeiningum eða verklagsreglum ZTE.

iii. Röng meðhöndlun, misnotkun, vanræksla eða óviðeigandi uppsetning, að tækið sé tekið í sundur, óviðeigandi geymsla, þjónusta eða notkun vörunnar af endanotenda.

iv. Breytingar eða viðgerðir sem eru ekki veittar af ZTE eða ZTE-vottuðum einstaklingi.

v. Rafmagnsbilanir, bylgjur, eldur, flóð, slys og aðgerðir þriðju aðila eða aðrir atburðir utan sanngjarnrar stjórnunar ZTE.

vi. Notkun á vörum þriðja aðila eða notkun í tengslum við vörur frá þriðja aðila ef slíkir gallar eru vegna samsettrar notkunar.

vii. Allar aðrar orsakir umfram eðlilega notkun sem varan er ætluð fyrir.

Endanotendur hafa engan rétt til að hafna eða skila vörunni, eða fá endurgreiðslu fyrir vöruna frá ZTE við ofangreindar aðstæður.

Þessi ábyrgð er eina úrræði endanotenda og eina ábyrgð ZTE á gölluðum eða ósamræmdum hlutum, og kemur í stað allra annarra ábyrgða, tjáðra, óbeinna eða lögbundinna, þar með talið en ekki takmarkað við, óbeina ábyrgð á söluhæfni og hæfni í ákveðnum tilgangi, nema annars sé krafist samkvæmt ófrávíkjanlegum ákvæðum laga.

Takmörkun ábyrgðar

ZTE ber ekki ábyrgð á neinu tapi á hagnaði eða óbeinu, sérstöku, tilfallandi eða afleiddu tjóni sem stafar af eða er afleiðing eða í tengslum við notkun þessarar vöru, sama hvort ZTE hafi verið ráðlagt, vissi um eða hefði átt að vita um möguleika á slíku tjóni, þar með talið en ekki takmarkað við, tapaðan hagnað, truflun á viðskiptum, fjármagnskostnaði, kostnaði við staðgönguaðstöðu eða vöru eða hvers kyns kostnaðar vegna ganghlés.

Sérstakur ísogshraði (Specific Absorption Rate - SAR)

Fartækið þitt er loftskeytatæki og útvarpsviðtæki. Það er hannað til að fara ekki yfir mörkin fyrir útsetningu fyrir útvarpsbylgjum sem mælt er með í alþjóðlegum viðmiðunarreglum. Þessar viðmiðunarreglur voru þróaðar af óháðu vísindastofnuninni ICNIRP og innihalda öryggismörk sem eru hönnuð til að tryggja vernd allra einstaklinga, óháð aldri og heilsu.

Viðmiðunarreglurnar nota mælieiningu sem kallast Sérstakur ísogshraði (Specific Absorption Rate), eða SAR. SAR-mörk fyrir fartæki eru 2 W/kg og hæsta SAR-gildi fyrir þetta tæki þegar það var prófað á líkamanum var 1.656 W/kg* með 5 mm fjarlægð.

Þar sem SAR-mörk eru mæld með því að nota hæsta sendingarafl tækisins eru raunveruleg SAR-mörk tækisins í notkun venjulega undir því sem gefið er upp hér að ofan. Þetta er vegna sjálfvirkra breytinga á aflstigi tækisins til að tryggja að það noti aðeins lágmarksafl sem þarf til að hafa samskipti við netið.

* Prófin eru gerð í samræmi við EN 50566, EN 62209-2 og EN 50663.

Tæknilýsing

Þessi fjarskiptabúnaður vinnur með eftirfarandi tíðnibilum og hámarks útvarpstíðniafli.

ATH:

Allar ZTE vörur eru í samræmi við þau aflmörk sem krafist er af Evrópusambandinu. Tíðnibil sem varan styður eru mismunandi eftir gerðum.

UMTS tíðnibil 1/8: 23 dBm

LTE tíðnibil 1/3/7/8/20/28/38/40: 23 dBm

5G N1/3/7/8/20/28/38/40: 23 dBm

5G N78: 25 dBm

802.11 b/g/n/a/ac: 2.4 GHz tíðnibil < 23 dBm
5 GHz tíðnibil < 23 dBm

Varúð CE

Rafhlöðuvarúð

Hætta er á sprengingu ef rafhlöðu er skipt út fyrir ranga tegund. Fargaðu notuðum rafhlöðum samkvæmt leiðbeiningunum.

USB-tengi

USB viðmótsútgáfa þessarar vöru er USB 3.0

Rétt notkun

Eins og lýst er í þessum leiðbeiningum þá er aðeins hægt að nota tækið þitt á réttum stað. Ef mögulegt er skaltu ekki snerta loftnetssvæðið á tækinu þínu.

Förgun gamalla heimilistækja

	1. Þegar þetta tákn með yfirstrikaðri ruslatunnu er sett á vöruna, þýðir það að varan falli undir Evróputilskipun 2012/19/ESB. 2. Öllum rafmagns- og rafeindavörum skal farga aðskildum frá öðru sorpi bæjarfélags í sérstaka endurvinnslu í samræmi við ákvörðun stjórnvalda eða sveitarfélags. 3. Rétt förgun á gömlu heimilistæki mun hjálpa til við að koma í veg fyrir neikvæðar afleiðingar fyrir umhverfið og heilsu manna.

Fyrir endurvinnsluupplýsingar þessarar vöru byggðar á tilskipun WEEE (tilskipun um rafmagns-og rafeindabúnaðarúrgang), er hægt að senda tölvupóst á weee@zte.com.cn

ESB SAMRÆMISYFIRLÝSING

ZTE Corporation lýsir hér með yfir að þetta fjarskipatæki af gerð U30 Air er í samræmi við tilskipun 2014/53/ESB.

Heildartexti þessarar ESB samræmisyfirlýsingar er fáanlegur á eftirfarandi netslóð: https://certification.ztedevices.com

Notkun tækis takmarkast við notkun innandyra þegar það er notað á 5150 til 5350 MHz tíðnisviðinu.

	AT	BE	BG	HR	CY	CZ	DK
	EE	FI	FR	DE	EL	HU	IE
	IT	LV	LT	LU	MT	NL	PL
	PT	RO	SK	SI	ES	SE	UK
	NO	IS	LI	CH	TR		

ZTE CORPORATION
NO. 55, Hi-tech Road South, Shenzhen, PR China
Póstnúmer: 518057

ZTE

U30 Air

Pradžia

Darbo su įrenginiu pradžia

1. Pasiruoškite

- Tinkama „nano-SIM“ kortelė.

- Atidarykite galinį dangtelį ir peržiūrėkite etiketę, kad sužinotumėte reikiamą informaciją.

2. Įdėkite „nano-SIM“ kortelę ir akumuliatorių

1. Atidarykite galinį dangtelį.

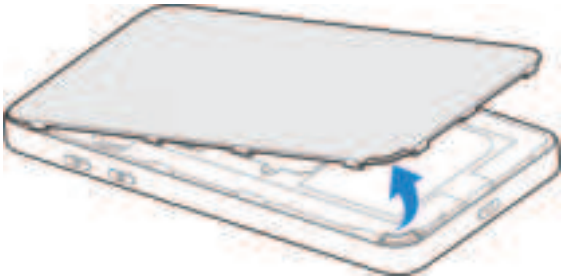

2. „Nano-SIM“ kortelę įdėkite į lizdą.

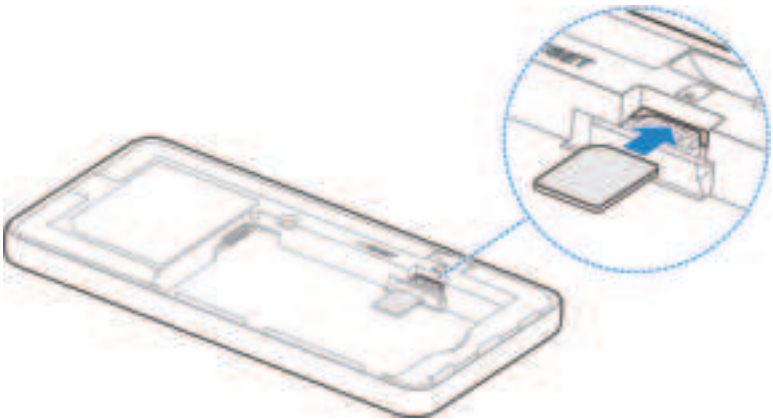

3. Įdėkite akumuliatorių.

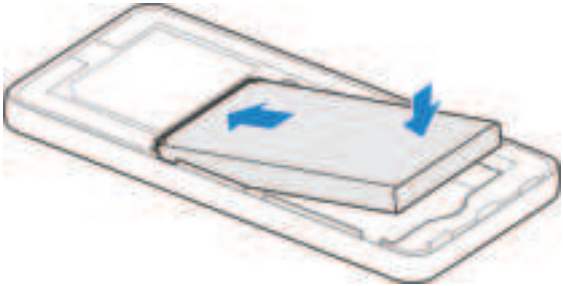

4. Uždėkite dangtelį.

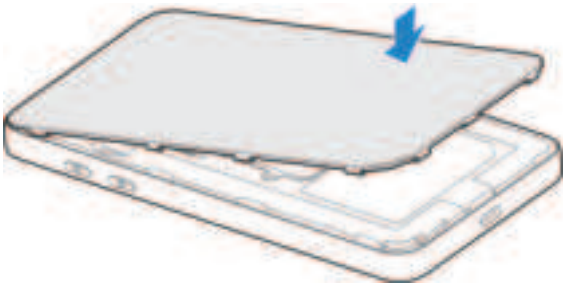

3. Įjunkite įrenginį

Paspauskite įjungimo mygtuką ir maždaug 3 sekundes palaikykite, kad įjungtumėte. Po akimirkos įrenginys automatiškai prisijungs prie interneto.

PASTABA:

Jei akumuliatorius labai išsikrovęs, gali nepavykti įjungti įrenginio maitinimo. Pirmiausia įkraukite įrenginį.

4. Prisijunkite prie interneto

- **„Wi-Fi“:** gaukite prieigą prie interneto įvedę etiketėje pateiktus numatytuosius SSID bei slaptažodį ir mobiliuoju įrenginiu prisijungę prie „Wi-Fi“ tinklo.

- **C tipo USB kabelis:** prisijunkite prie interneto kompiuteriu per USB prievadą.

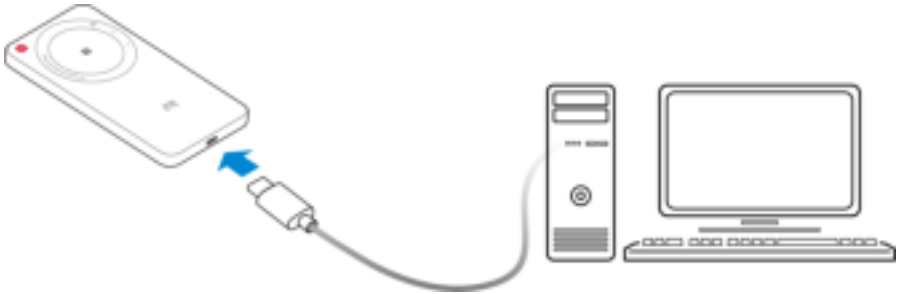

5. Pakeiskite įrenginio nuostatas

Įrenginio nustatymus galite keisti prisijungę prie valdymo puslapio.

1. Atidarykite galinį dangtelį ir peržiūrėkite etiketę, kurioje nurodytas numatytasis įrenginio valdymo *puslapio* IP adresas ir *slaptažodis*.
2. Atidarykite internetinę naršyklę ir adreso juostoje įveskite įrenginio valdymo *puslapio* IP adresą.
3. Įveskite slaptažodį ir prisijunkite prie puslapio.
4. Atidarę valdymo puslapį, galite pakeisti kai kuriuos numatytuosius nustatymus.

Indikatorių lemputės ir sąsajos

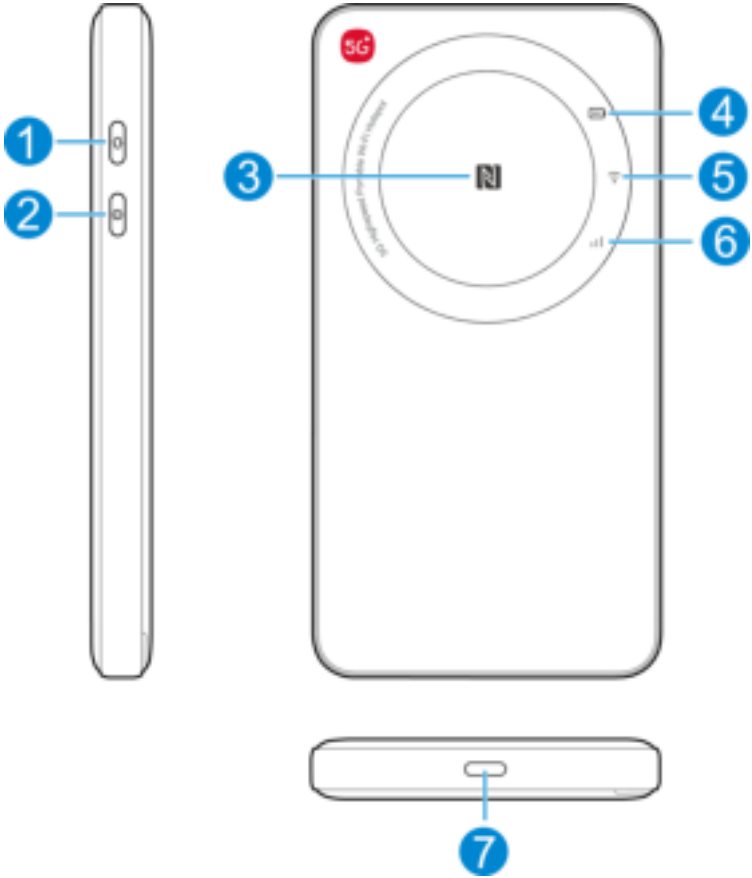

1	„Wi-Fi“ raktas	Paspauskite ir maždaug 3 sekundes palaikykite, kad įjungtumėte 2,4 GHz arba 5 GHz tinklą.
2	Įjungimo mygtukas	Paspauskite ir palaikykite 3 sekundes, kad įjungtumėte / išjungtumėte prietaisą.
3	NFC	Įjunkite NFC funkciją „Android“ telefone, padėkite telefoną ir prisijunkite prie „Wi-Fi“ tinklo neįvesdami slaptažodžio.
4		Deganti raudona: akumuliatoriaus įkrovos lygis yra žemas. Deganti mėlyna: akumuliatoriaus įkrovos lygis yra vidutinis. Deganti balta: akumuliatoriaus įkrovos lygis yra aukštas arba akumuliatorius visiškai įkrautas. Mirksinti: akumuliatorius įkraunamas. Nešviečia: įrenginys išjungtas ir nėra įkraunamas.
5		Deganti balta: 5 GHz „Wi-Fi“ įjungtas. Deganti mėlyna: 2,4 GHz „Wi-Fi“ įjungtas. Nešviečia: „Wi-Fi“ arba įrenginys išjungti.
6		Deganti raudona: įvyko įrenginio klaida. • Įrenginys neregistruotas mobiliojo ryšio tinkle. • Neįdėta „nano-SIM“ kortelė. • Tinklo paslauga neveikia. Deganti mėlyna: įrenginys prijungtas prie 4G/3G mobiliojo ryšio tinklo. Deganti balta: įrenginys prijungtas prie 5G tinklo. Mirksinti balta: Programinė įranga yra tobulinama. Nešviečia: įrenginys išjungtas.
7	Įkrovimas / C tipo USB lizdas	Įkraukite įrenginį arba prijunkite prie kompiuterio USB prievado.

* Po to, kai įrenginys nebuvo naudojamas maždaug 15 sekundžių, indikacinės lemputės išsijungia, o įrenginys veikia energijos taupymo režimu. Norėdami įjungti indikacines lemputes, galite paspausti bet kurį mygtuką.

* Atidarykite galinį dangtelį ir rasite ATKŪRIMO mygtuko angą. Paspauskite , kad atkurtumėte gamyklinius įrenginio nustatymus.

Trikčių šalinimas

Problema	Rekomenduojamas veiksmas
Nepavyksta užmegzti ryšio tarp įrenginio ir kliento per „Wi-Fi“.	• Įsitikinkite, kad įjungta „Wi-Fi“ funkcija. • Atnaujinkite tinklų sąrašą ir pasirinkite tinkamą SSID. • Patikrinkite IP adresą ir įsitikinkite, kad jūsų klientas gali automatiškai gauti IP adresą. • Kai prijungiate klientą prie įrenginio, įveskite tinkamą tinklo raktą („Wi-Fi“ slaptažodį).
Prie įrenginio prijungtam klientui nepavyksta prisijungti prie interneto.	• Įsitikinkite, kad įdėta „nano-SIM“ kortelė. • Pakeiskite vietą ir raskite vietą su geru signalu. • Patikrinkite WAN ryšio režimo nustatymus. • Kreipkitės į savo paslaugų teikėją ir patvirtinkite APN nustatymus.
Nepavyksta patekti į valdymo puslapį.	• Įveskite tinkamą adresą. Peržiūrėkite įrenginio etiketę, kurioje nurodytas numatytasis įrenginio valdymo *puslapio* IP adresas. • Savo kompiuteryje naudokite tik vieną tinklo plokštę. • Nenaudokite tarpinio serverio.

Gaukite daugiau pagalbos

Jei reikia pagalbos:

- rašykite adresu **mobile@zte.com.cn**;
- apsilankykite svetainėje adresu **https://www.ztedevices.com.**

TEISINĖ INFORMACIJA

Autorių teisės © 2024 „ZTE CORPORATION“.

Visos teisės saugomos.

Be išankstinio raštiško „ZTE Corporation“ sutikimo jokia šio leidinio dalis negali būti cituojama, atgaminama, verčiama ar panaudojama bet kokia forma ar bet kokiu elektroniniu arba mechaniniu būdu, įskaitant fotografavimą, kopijavimą ar filmavimą.

Pranešimas

„ZTE Corporation“ pasilieka teisę daryti pakeitimus dėl spausdinimo klaidų ar atnaujinti specifikacijas šiame vadove be išankstinio įspėjimo.

Atsakomybės neprisiėmimas

Šiame vadove naudojami vaizdai ir ekrano kopijos gali skirtis nuo faktinio gaminio. Šiame vadove pateiktas turinys gali skirtis nuo faktinio gaminio ar programinės įrangos turinio.

Prekių ženklai

„ZTE“ ir atitinkami logotipai yra bendrovės „ZTE Corporation“ prekių ženklai.

Kiti prekių ženklai ir pavadinimai priklauso atitinkamiems jų savininkams.

Versijos Nr.: R1.0

Įspėjimas ir pranešimas

Naudotojui

- Kai kuriems elektroniniams įrenginiams (jei jie nėra tinkamai apsaugoti), pavyzdžiui, elektroninei transporto priemonių sistemai, neigiamos įtakos gali turėti įrenginio sukeliami elektromagnetiniai trukdžiai. Jei reikia, prieš naudodami įrenginį pasikonsultuokite su tokių įrenginių gamintojais.
- Naudojamas įrenginys gali trikdyti medicininius prietaisus, pvz., klausos aparatus ir širdies stimuliatorius. Kai įrenginys yra įjungtas, visada jį laikykite didesniu nei 20 centimetrų atstumu nuo tokių medicininių prietaisų. Jei reikia, išjunkite įrenginį. Jei reikia, prieš naudodami įrenginį pasikonsultuokite su gydytoju arba medicininių prietaisų gamintojais.
- Atminkite, kad įrenginio naudojimas yra ribojamas tokiose vietose kaip naftos terminalai ar cheminių medžiagų gamyklos, kuriose apdorojamos sprogstamosios dujos arba sprogstamieji produktai. Jei reikia, išjunkite įrenginį.
- Nenaudokite elektroninių perdavimo įrenginių lėktuvuose, degalinėse ar ligoninėse. Tokiomis sąlygomis paisykite visų įspėjamųjų ženklų ir išjunkite įrenginį.
- Nelieskite vidinės antenos, nebent tai būtina. Priešingu atveju gali suprastėti įrenginio veikimas.
- Nenaudokite įrenginio uždaroje aplinkoje arba ten, kur prastas šilumos išsklaidymas. Ilgai dirbant tokioje erdvėje gali susidaryti pernelyg didelė šiluma ir padidėti aplinkos temperatūra, todėl, dėl jūsų saugumo, įrenginys gali būti automatiškai išjungtas. Tokiu atveju, prieš vėl įprastai naudodami, atvėsinkite įrenginį gerai vėdinamoje vietoje.

- Laikykite įrenginį mažiems vaikams nepasiekiamoje vietoje. Jie gali susižeisti, jei naudos įrenginį kaip žaislą.
- Kai įrenginys veikia, nelieskite metalinių dalių. Kitaip galite nusideginti.
- Naudokite originalius arba patvirtintus priedus. Naudojant bet kokius nepatvirtintus priedus gali suprastėti įrenginio veikimas ir gali būti pažeistos susijusios nacionalinės taisyklės dėl telekomunikacijų terminalų.
- Venkite naudoti įrenginį arti metalinių konstrukcijų ar objektų, kurie gali skleisti elektromagnetines bangas (arba jų viduje), nes gali suprastėti signalo priėmimas.
- Įrenginys nėra atsparus vandeniui. Įrenginys turi būti sausas ir laikomas vėsioje vietoje arba šešėlyje.
- Nenaudokite įrenginio iškart po staigaus temperatūros pokyčio, nes įrenginio viduje ir išorėje gali susidaryti rasa. Nenaudokite įrenginio, tol, kol jis išdžius.
- Su įrenginiu elkitės atsargiai. Jo nemėtykite, nelankstykite ir nedaužykite. Priešingu atveju įrenginys gali būti pažeistas.
- Įrenginį ardyti ir remontuoti gali tik kvalifikuotas personalas.
- Rekomenduojamas drėgmės diapazonas: nuo 5 % iki 95 %.
- Neprijunkite įkroviklio naudodami įrenginį ilgą laiką. Kitaip bus suaktyvintas akumuliatoriaus apsaugos mechanizmas ir akumuliatorius nebus įkraunamas. Jei norite įkrauti akumuliatorių, vėl prijunkite įkroviklį.
- Neprijunkite įkroviklio naudodami įrenginį ilgą laiką ir nenaudokite įrenginio bei akumuliatoriaus nedarbinėje temperatūroje. Kitaip sutrumpės akumuliatoriaus veikimo laikas, akumuliatorius išsipūs ar įvyks nuotėkis. Jei matote akumuliatoriaus išsipūtimo ar nuotėkio požymių, nedelsdami nustokite naudoti įrenginį.

- Nestatykite ir nenaudokite įrenginio šildymo įrangoje arba šalia jos, aukšto slėgio talpyklose arba stiprioje elektromagnetinėje aplinkoje, pvz., vandens šildytuvuose, mikrobangų krosnelėse arba karšto maisto gaminimo induose. Priešingu atveju įrenginys gali būti pažeistas.
- Naudojant prijungiamą įrangą, kištukinis lizdas turi būti įrengtas šalia įrangos ir lengvai pasiekiamas.

Akumuliatoriaus sauga

- Naudojant „ZTE“ nepatvirtintą arba nesuderinamą akumuliatorių, įkroviklį arba maitinimo adapterį, gali būti pažeistas įrenginys, sutrumpėti jo naudojimo laikas arba kilti gaisras, sprogimas ar kiti pavojai.
- Rekomenduojama darbinė temperatūra yra nuo 0 °C iki 35 °C, o laikymo temperatūra nuo -20 °C iki +45 °C. Ekstremalios temperatūros gali sugadinti įrenginį, sutrumpinti jo ir akumuliatoriaus įkrovimo trukmę.
- Nelaikykite įrenginio ar akumuliatoriaus arti šildymo įrangos, pvz., mikrobangų krosnelės, viryklės ar radiatoriaus, arba jų viduje. Laikykite įrenginį ir akumuliatorių atokiau nuo pernelyg didelio karščio ir tiesioginių saulės spindulių. Kitaip įrenginys arba akumuliatorius gali perkaisti ir sukelti sprogimą ar gaisrą.
- Kai akumuliatorius yra visiškai įkrautas, atjunkite įkroviklį. Dėl perkrovos gali sutrumpėti akumuliatoriaus veikimo laikas.
- Neužtrumpinkite akumuliatoriaus, nes dėl to gali susidaryti per didelis karštis ir kilti gaisras.
- Nemeskite akumuliatoriaus į ugnį, kad išvengtumėte sprogimo.
- Neardykite, nespauskite ir nepradurkite akumuliatoriaus, nes tai gali sukelti sprogimą ar gaisrą.

- Jei akumuliatorius bus ilgą laiką nenaudojamas, įkraukite jį iki maždaug pusės talpos, išimkite iš įrenginio ir saugokite vėsioje, sausoje vietoje.
- Jei akumuliatorius sugadintas arba matomi išsipūtimo ar nuotėkio požymiai, nedelsdami nustokite jį naudoti ir kreipkitės į „ZTE“ arba „ZTE“ įgaliotąjį paslaugų teikėją dėl pakeitimo.
- Grąžinkite susidėvėjusį akumuliatorių tiekėjui arba nuneškite jį į numatytą perdirbimo vietą. Neišmeskite kartu su buitinėmis atliekomis.
- Naudojant netinkamą akumuliatoriaus modelį kyla sprogimo pavojus.

ĮSPĖJIMAS!

Jei akumuliatorius pažeistas, saugokitės, kad jo turinys nesiliestų prie vidinės sienelės. Jei jis užterštų odą, nedelsdami nuplaukite dideliu kiekiu vandens ir prireikus kreipkitės medicininės pagalbos.

Ribotoji garantija

Ši garantija netaikoma gaminio defektams ar klaidoms, atsiradusioms dėl:

i. normalaus dėvėjimosi;

ii. galutinio naudotojo negebėjimo laikytis „ZTE“ įrengimo, eksploatavimo ar techninės priežiūros instrukcijų arba procedūrų;

iii. galutinio naudotojo netinkamo gaminio naudojimo, aplaidumo ar netinkamo įrengimo, išmontavimo, laikymo, priežiūros arba eksploatavimo;

iv. pakeitimų ar remonto, atlikto ne „ZTE“ ar „ZTE“ sertifikuoto asmens;

v. elektros energijos tiekimo sutrikimų, viršįtampių, gaisro, potvynio, nelaimingų atsitikimų ir trečiųjų šalių veiksmų ar kitų įvykių, kurių „ZTE“ pagrįstai nekontroliuoja;

vi. trečiųjų šalių gaminių naudojimo arba naudojimo kartu su trečiųjų šalių gaminiais, jei tokie defektai atsirado dėl bendro naudojimo;

vii. bet kokios kitos priežasties, nesusijusios su įprastu numatytu gaminio naudojimu.

Galutiniai naudotojai neturi teisės atsisakyti ar grąžinti gaminio arba atgauti pinigų už gaminį iš „ZTE“ pirmiau minėtomis aplinkybėmis.

Ši garantija yra vienintelė galutinių naudotojų teisių gynimo priemonė ir vienintelė „ZTE“ atsakomybė už defektų turinčias ar reikalavimų neatitinkančias prekes ir yra pateikiama vietoj visų kitų aiškiai išreikštų, numanomų ar įstatyminių garantijų, įskaitant numanomas tinkamumo prekybai ir tinkamumo konkrečiam tikslui garantijas, bet tuo neapsiribojant, išskyrus atvejus, kai pagal privalomas įstatymo nuostatas reikalaujama kitaip.

Atsakomybės apribojimas

„ZTE“ neatsako už jokį pelno praradimą ar netiesioginius, specialiuosius, atsitiktinius ar pasekminius nuostolius, atsiradusius dėl šio gaminio naudojimo ar su juo susijusius, nesvarbu, ar „ZTE“ buvo informuota, žinojo arba turėjo žinoti apie tokių nuostolių galimybę, įskaitant prarastą pelną, verslo pertraukimą, kapitalo sąnaudas, pakaitinių įrenginių ar gaminių išlaidas arba bet kokias prastovos išlaidas, bet tuo neapsiribojant.

Specifinė absorbcijos sparta (SAR)

Jūsų mobilusis įrenginys yra radijo siųstuvas ir imtuvas. Jis suprojektuotas taip, kad neviršytų tarptautinėse gairėse rekomenduojamų radijo bangų poveikio ribų. Šias gaires parengė nepriklausoma mokslinė organizacija ICNIRP ir jos apima saugos ribas, skirtas užtikrinti visų asmenų apsaugą, nepriklausomai nuo amžiaus ir sveikatos.

Gairėse naudojamas matavimo vienetas, vadinamas specifine absorbcijos sparta arba SAR. Mobiliųjų prietaisų SAR riba yra 2 W/kg, o didžiausia bandymais šalia kūno nustatyta šio įrenginio SAR vertė yra 1,656 W/kg* (taikytas 5 mm atstumas).

Kadangi SAR matuojama naudojant didžiausią įrenginio perdavimo galią, tikroji šio įrenginio SAR, jį naudojant, paprastai yra mažesnė už pirmiau nurodytą. Taip yra dėl automatinių įrenginio galios lygio pakeitimų, siekiant užtikrinti, kad jis naudotų tik minimalią galią, reikalingą ryšiui su tinklu palaikyti.

* Bandymai atlikti vadovaujantis standartų EN 50566, EN 62209-2 ir EN 50663 nuostatomis.

Specifikacijos

Ši radijo įranga veikia toliau išvardytose dažnių juostose ir toliau nurodyta didžiausia radijo dažnių galia.

PASTABA:

Visi „ZTE“ gaminiai atitinka šias Europos Sąjungos nustatytas galios ribines vertes. Gaminio palaikomos dažnių juostos priklauso nuo modelio.

UMTS juosta 1/8: 23 dBm

LTE juosta 1/3/7/8/20/28/38/40: 23 dBm

5G N1/3/7/8/20/28/38/40: 23 dBm

5G N78: 25 dBm

802.11 b/g/n/a/ac: 2,4 GHz juosta < 23 dBm
5 GHz juosta < 23 dBm

CE perspėjimas

Įspėjimas dėl akumuliatoriaus

Sprogimo rizika, jei akumuliatorius pakeičiamas kitu, netinkamo tipo akumuliatoriumi. Panaudotus akumuliatorius išmeskite pagal instrukcijas.

USB prievadas

Šio gaminio USB sąsajos versija yra USB 3.0

Tinkamas naudojimas

Kaip aprašyta šiame vadove, įrenginį galima naudoti tik tinkamoje vietoje. Jei įmanoma, nelieskite įrenginio antenos.

Seno įrenginio utilizavimas

	1. Perbrauktos šiukšlių dėžės su ratukais simbolis ant gaminio reiškia, kad jam taikomi Europos direktyvos Nr. 2012/19/ES reikalavimai. 2. Visi elektriniai ir elektroniniai gaminiai turi būti išmetami atskirai nuo komunalinių atliekų, vyriausybės arba vietos valdžios institucijų paskirtose surinkimo vietose. 3. Tinkamas seno įrenginio išmetimas padės išvengti galimų neigiamų pasekmių aplinkai ir žmonių sveikatai.

Dėl šio gaminio perdirbimo informacijos (remiantis EEĮA direktyva) siųskite el. laišką adresu: weee@zte.com.cn

ES ATITIKTIES DEKLARACIJA

Šiuo dokumentu „ZTE Corporation“ pareiškia, kad U30 Air tipo radijo įranga atitinka Direktyvą Nr. 2014/53/ES.

Visą ES atitikties deklaracijos tekstą galite rasti šiuo interneto adresu: https://certification.ztedevices.com

Įrenginys gali būti naudojamas tik patalpose ir tik tada, kai jis veikia nuo 5150 iki 5350 MHz dažnių diapazone.

	AT	BE	BG	HR	CY	CZ	DK
	EE	FI	FR	DE	EL	HU	IE
	IT	LV	LT	LU	MT	NL	PL
	PT	RO	SK	SI	ES	SE	UK
	NO	IS	LI	CH	TR		

„ZTE CORPORATION“
NR. 55, Hi-tech Road South, Shenzhen, P.R.China
Pašto kodas: 518057

ZTE

U30 Air

Aiziet!

Darba sākšana ar ierīci

1. Sagatavošanās

- Sagatavojiet derīgu nano-SIM karti.

- Atveriet aizmugurējo vāku un skatiet etiķeti, lai iegūtu noklusējuma informāciju.

2. Nano-SIM kartes un akumulatora ievietošana

1. Atveriet aizmugurējo vāku.

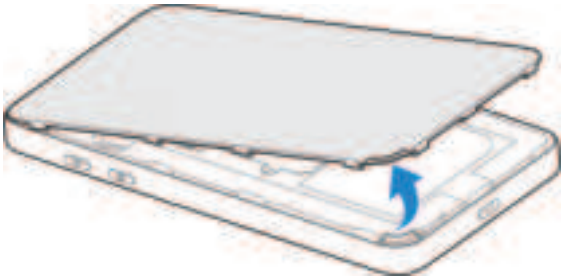

2. Ievietojiet nano-SIM karti slotā.

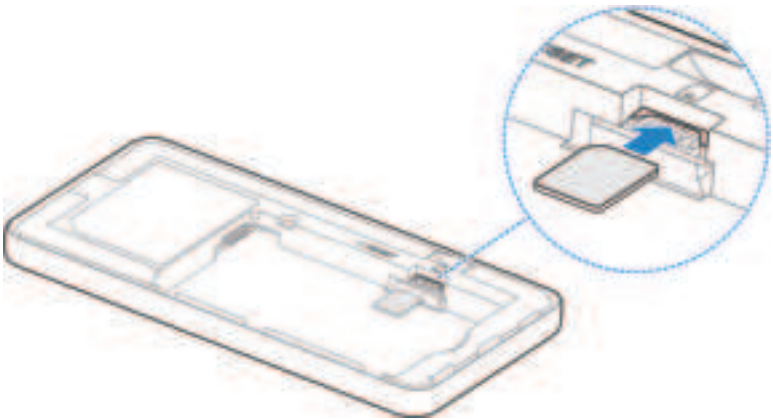

3. Ievietojiet akumulatoru.

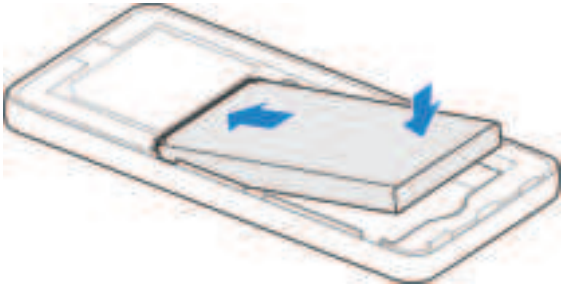

4. Uzlieciet vāku atpakaļ.

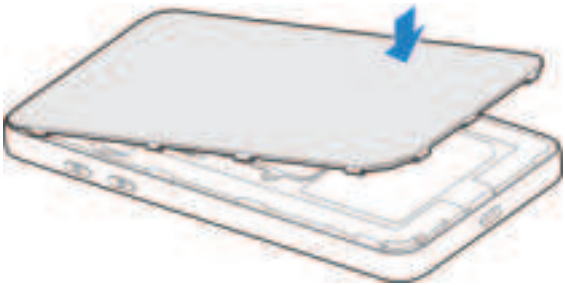

3. Ierīces palaišana

Nospiediet un turiet nospiestu ieslēgšanas pogu aptuveni 3 sekundes, lai ieslēgtu ierīci. Pēc brīža ierīce automātiski izveidos savienojumu ar internetu.

PIEZĪME.

Ja akumulatora uzlādes līmenis ir ļoti zems, iespējams, nevarēsiet ieslēgt ierīci. Vispirms uzlādējiet ierīci.

4. Piekļuve internetam

- **Wi-Fi.** Iegūstiet uz etiķetes noklusējuma SSID un paroli un izveidojiet savienojumu ar Wi-Fi tīklu, izmantojot mobilo ierīci, un pēc tam piekļūstiet internetam.

- **USB C tipa kabelis.** Izveidojiet savienojumu ar datoru, izmantojot USB pieslēgvietu, un pēc tam piekļūstiet internetam.

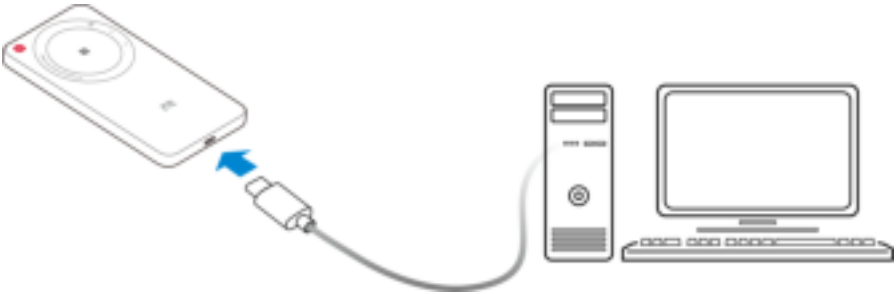

5. Ierīces iestatījumu mainīšana

Ierīces iestatījumus var mainīt, piesakoties pārvaldības tīmekļa lapā.

1. Atveriet aizmugurējo vāku un skatiet ierīces etiķeti, lai iegūtu noklusējuma ierīces pārvaldnieka *tīmekļvietnes* IP adresi un *paroli*.
2. Palaidiet interneta pārlūkprogrammu un adreses joslā ievadiet ierīces pārvaldnieka *tīmekļvietnes* IP adresi.
3. Ievadiet paroli un piesakieties tīmekļa lapā.
4. Pēc pārvaldības tīmekļa lapas atvēršanas varat mainīt dažus noklusējuma iestatījumus.

Indikatoru gaismas un saskarnes

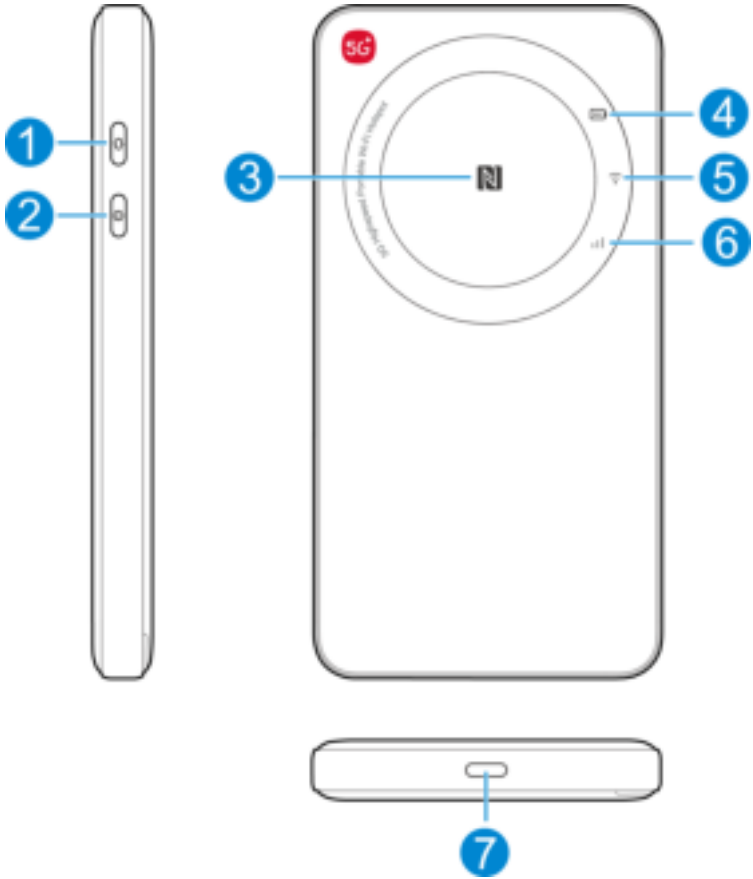

1	Wi-Fi taustiņš	Nospiediet un turiet nospiestu aptuveni 3 sekundes, lai pārslēgtos starp 2,4 GHz un 5 GHz Wi-Fi tīklu.
2	Ieslēgšanas taustiņš	Nospiediet un turiet nospiestu aptuveni 3 sekundes, lai ieslēgtu/ izslēgtu ierīci.
3	NFC	Aktivizējiet NFC funkciju savā Android mobilajā tālrunī, nolieciet šeit savu tālruni un pēc tam izveidojiet savienojumu ar Wi-Fi tīklu, neievadot paroli.
4		Nepārtraukti deg sarkanā krāsā: akumulatora uzlādes līmenis ir zems. Nepārtraukti deg zilā krāsā: akumulatora uzlādes līmenis ir vidējs. Nepārtraukti izgaismojas baltā krāsā. akumulatora uzlādes līmenis ir augsts vai pilns. Mirgo: akumulators tiek uzlādēts. Indikators izslēgts: ierīce ir izslēgta un netiek uzlādēta.
5		Nepārtraukti izgaismojas baltā krāsā. 5 GHz Wi-Fi ir aktīvs. Nepārtraukti deg zilā krāsā: 2,4 GHz Wi-Fi ir aktīvs. Indikators izslēgts: Wi-Fi ir izslēgts vai ierīce ir izslēgta.
6		Nepārtraukti deg sarkanā krāsā: ierīcei ir kļūdas statuss. • Ierīce nav reģistrēta mobilajā tīklā. • Nav ievietota nano SIM karte. • Nav pieejams tīkla pakalpojums. Nepārtraukti deg zilā krāsā: ierīce ir pievienota 4G/3G mobilajam tīklam. Nepārtraukti izgaismojas baltā krāsā. ierīce ir pievienota 5G tīklam. Indikators mirgo baltā krāsā: programmatūra tiek jaunināta. Indikators izslēgts: Ierīce ir izslēgta.
7	Uzlādes/USB Type-C ligzda	Uzlādē ierīci vai savieno ar datora USB pieslēgvietu.

* Pēc tam, kad ierīce nav darbināta aptuveni 15 sekundes, indikatori izslēdzas un darbojas enerģijas taupīšanas režīmā. Varat nospiest jebkuru taustiņu, lai ieslēgtu indikatorus.

* Atveriet aizmugurējo vāku, kur atradīsiet RESET atveri. Nospiediet, lai atjaunotu ierīces rūpnīcas iestatījumus.

Problēmu novēršana

Problēma	Ieteicamā darbība
Nevarat izveidot Wi-Fi savienojumu starp savu ierīci un klientu.	• Pārliecinieties, ka Wi-Fi funkcija ir iespējota. • Atsvaidziniet tīklu sarakstu un atlasiet pareizo SSID. • Pārbaudiet IP adresi un pārliecinieties, ka jūsu klients var automātiski iegūt IP adresi. • Ievadiet pareizo tīkla atslēgu (Wi-Fi paroli), kad izveidojat klienta savienojumu ar savu ierīci.
Klients, kas savienots ar ierīci, nevar piekļūt internetam.	• Pārliecinieties, ka jūsu nano-SIM karte ir pieejama. • Mainiet atrašanās vietu un atrodiet vietu ar labu signālu. • Pārbaudiet WAN savienojuma režīma iestatījumus. • Sazinieties ar pakalpojumu sniedzēju un apstipriniet savus APN iestatījumus.
Neizdodas apmeklēt pārvaldības tīmekļa lapu.	• Ievadiet pareizo adresi. Lūdzu, skatiet ierīces etiķeti, lai iegūtu noklusējuma ierīces pārvaldnieka *tīmekļvietnes* IP adresi. • Datorā izmantojiet tikai vienu tīkla adapteri. • Neizmantojiet starpniekserveri.

Papildu palīdzības saņemšana

Jūs varat saņemt palīdzību:

- sūtot e-pasta ziņojumu uz adresi **mobile@zte.com.cn**;
- apmeklējot vietni **https://www.ztedevices.com**.

JURIDISKĀ INFORMĀCIJA

Autortiesības © 2024 ZTE CORPORATION.

Visas tiesības aizsargātas.

Nevienu šīs publikācijas daļu nedrīkst citēt, reproducēt, tulkot vai izmantot nekādā veidā un ne ar kādiem līdzekļiem, elektroniskiem vai mehāniskiem, ieskaitot fotokopēšanu un uzņemšanu mikrofilmā, bez iepriekšējas rakstiskas ZTE Corporation atļaujas.

Paziņojums

ZTE Corporation patur tiesības veikt izmaiņas drukas kļūdās vai atjaunināt specifikācijas šajā rokasgrāmatā bez iepriekšēja paziņojuma.

Atruna

Šajā rokasgrāmatā izmantotie attēli un ekrānuzņēmumi var atšķirties no faktiskā produkta. Šīs rokasgrāmatas saturs var atšķirties no faktiskā produkta vai programmatūras.

Preču zīmes

ZTE un ZTE logotipi ir ZTE Corporation preču zīmes.

Citas preču zīmes un tirdzniecības nosaukumi pieder to attiecīgajiem īpašniekiem.

Versijas nr.: R1.0

Brīdinājums un paziņojums

Lietotājam

- Ja ierīce nav atbilstoši ekranēta, dažas elektroniskās ierīces, piemēram, transportlīdzekļu elektroniskās sistēmas, var ietekmēt ierīces radītie elektromagnētiskie traucējumi. Ja nepieciešams, pirms ierīces lietošanas konsultējieties ar šādu ierīču ražotājiem.
- Ierīces lietošana var traucēt medicīnas instrumentiem, piemēram, dzirdes aparātiem un elektrokardiostimulatoriem. Kad ierīce ir ieslēgta, vienmēr turiet ierīci tālāk par 20 centimetriem no šādiem medicīnas instrumentiem. Ja nepieciešams, izslēdziet ierīci. Pirms ierīces lietošanas, ja nepieciešams, konsultējieties ar ārstu vai medicīniskās ierīces ražotāju.
- Ņemiet vērā lietošanas ierobežojumus, lietojot ierīci tādās vietās kā naftas noliktavas vai ķīmiskās rūpnīcas, kur tiek apstrādātas sprādzienbīstamas gāzes vai produkti. Ja nepieciešams, izslēdziet ierīci.
- Neizmantojiet elektroniskās transmisijas ierīces lidmašīnās, degvielas uzpildes stacijās vai slimnīcās. Ievērojiet visas brīdinājuma zīmes, kā arī šajos apstākļos izslēdziet ierīci.
- Nepieskarieties iekšējās antenas zonai, ja vien tas nav nepieciešams. Pretējā gadījumā var tikt ietekmēta ierīces veiktspēja.
- Nelietojiet ierīci slēgtā vidē vai vietās, kur ir slikta siltuma izkliedēšana. Ilgstošs darbs šādā telpā var izraisīt pārmērīgu karstumu un paaugstināt apkārtējās vides temperatūru, kas var izraisīt automātisku ierīces izslēgšanu jūsu drošībai. Šāda notikuma gadījumā pirms ierīces ieslēgšanas normālai lietošanai atdzesējiet ierīci labi vēdināmā vietā.

- Glabājiet ierīci maziem bērniem nepieejamā vietā. Ja ierīci izmanto kā rotaļlietu, tā var radīt traumas.
- Ierīces darbības laikā nepieskarieties metāla daļām. Pretējā gadījumā var rasties apdegumi.
- Izmantojiet oriģinālos vai apstiprinātos piederumus. Neatļautu piederumu izmantošana var ietekmēt ierīces darbību un pārkāpt attiecīgos valsts noteikumus par telekomunikāciju ierīcēm.
- Nelietojiet ierīci metāla konstrukciju vai iestāžu tuvumā vai iekšpusē, kas var izstarot elektromagnētiskos viļņus, jo tas var ietekmēt signāla uztveršanu.
- Ierīce nav ūdensnecaurlaidīga. Uzturiet ierīci sausu un uzglabājiet to ēnainā un vēsā vietā.
- Nelietojiet ierīci tūlīt pēc pēkšņas temperatūras maiņas, jo ierīces iekšpusē un ārpusē var rasties kondensāts. Nelietojiet to, kamēr ierīce nav sausa.
- Esiet uzmanīgi, rīkojoties ar ierīci. Nemetiet, nelokiet un nesitiet. Pretējā gadījumā ierīce var tikt bojāta.
- Ierīci drīkst izjaukt un remontēt tikai kvalificēts personāls.
- Ieteicamais apkārtējās vides mitrums ir no 5 % līdz 95 %.
- Ierīces lietošanas laikā nepievienojiet lādētāju uz ilgu laiku. Pretējā gadījumā tiks aktivizēts akumulatora aizsardzības mehānisms, un akumulators netiks uzlādēts. Ja vēlaties uzlādēt akumulatoru, atvienojiet un atkārtoti pievienojiet lādētāju.
- Ilgstoši lietojot ierīci, nepievienojiet lādētāju un neizmantojiet ierīci un akumulatoru temperatūrā, kas ir ārpus darbības diapazona. Pretējā gadījumā saīsināsies akumulatora darbības laiks vai radīsies akumulatora uzbriešana vai noplūde. Ja akumulatoram ir uzbriešanas vai noplūdes pazīmes, lūdzu, nekavējoties pārtrauciet lietošanu.

- Nenovietojiet un neizmantojiet ierīci apkures iekārtās, augstspiediena tvertnēs vai spēcīgā elektromagnētiskā vidē, piemēram, ūdens sildītājos, mikroviļņu krāsnīs vai karstos ēdiena gatavošanas traukos, vai to tuvumā. Pretējā gadījumā ierīce var tikt bojāta.
- Pieslēdzamām iekārtām kontaktligzdai jābūt uzstādītai netālu no iekārtas un tai jābūt viegli pieejamai.

Akumulatora drošība

- Izmantojot ZTE neapstiprinātu vai nesaderīgu akumulatoru, lādētāju vai strāvas adapteri, var sabojāt ierīci, saīsināt tās kalpošanas laiku vai izraisīt aizdegšanos, sprādzienu vai citus apdraudējumus.
- Ieteicamā darba temperatūra ir no 0 °C līdz 35 °C, un uzglabāšanas temperatūra ir no -20 °C līdz +45 °C. Ekstremālas temperatūras var sabojāt ierīci un samazināt ierīces un akumulatora uzlādes kapacitāti un kalpošanas laiku.
- Nenovietojiet ierīci vai akumulatoru apkures iekārtās vai to tuvumā, piemēram, mikroviļņu krāsnīs, krāsnīs vai uz radiatoriem. Turiet ierīci un akumulatoru atstatu no pārmērīga karstuma un tiešiem saules stariem. Pretējā gadījumā ierīce vai akumulators var pārkarst un izraisīt sprādzienu vai aizdegšanos.
- Atvienojiet lādētāju, kad akumulators ir pilnībā uzlādēts. Pārlādēšana var saīsināt akumulatora darbības laiku.
- Neradiet akumulatora īssavienojumu, jo tas var izraisīt pārmērīgu sakaršanu un aizdegšanos.
- Nemetiet akumulatoru ugunī, lai izvairītos no sprādziena.
- Neizjauciet, nesaspiediet vai nepārduriet akumulatoru, jo tas var izraisīt sprādzienu vai aizdegšanos.

- Ja nelietojat akumulatoru ilgu laiku, lūdzu, uzlādējiet akumulatoru apmēram līdz pusei, pēc tam izņemiet akumulatoru no ierīces un uzglabājiet to vēsā, sausā vietā.
- Ja akumulators sabojājas vai tam ir uzbriešanas vai noplūdes pazīmes, lūdzu, nekavējoties pārtrauciet lietošanu un sazinieties ar ZTE vai ZTE pilnvaroto servisa pakalpojumu sniedzēju, lai veiktu nomaiņu.
- Atgrieziet nolietoto akumulatoru piegādātājam vai nododiet to tam paredzētajā pārstrādes vietā. Neizmetiet to sadzīves atkritumos.
- Ja tiek veikta nomaiņa ar nepareizu akumulatora modeli, pastāv sprādziena risks.

BRĪDINĀJUMS!

Ja akumulators ir bojāts, jāizvairās no saskares ar iekšpusē esošo saturu. Ja tas saskars ar ādu, nekavējoties skalojiet ar lielu daudzumu ūdens un, ja nepieciešams, vērsties pēc medicīniskās palīdzības.

Ierobežota garantija

Šī garantija neattiecas uz produkta defektiem vai kļūdām, ko rada tālāk norādītie iemesli.

i. Lietošanas nobrāzumi.

ii. Galalietotāju nespēja ievērot ZTE uzstādīšanas, ekspluatācijas vai apkopes instrukcijas vai procedūras.

iii. Galalietotāju veikta nepareiza apiešanās, nepareiza lietošana, nolaidība vai nepareiza produkta uzstādīšana, demontāža, glabāšana, apkope vai ekspluatācija.

iv. Modifikācijas vai remontdarbi, ko nav nodrošinājis uzņēmums ZTE vai ZTE sertificēta persona.

v. Elektroenerģijas padeves pārtraukumi, pārspriegums, ugunsgrēks, plūdi, nelaimes gadījumi un trešo personu darbības vai citi notikumi, kurus uzņēmums ZTE nevar saprātīgi kontrolēt.

vi. Trešās personas produktu lietošana vai lietošana kopā ar trešās personas produktiem, ja šādi defekti radušies šīs kombinētās lietošanas dēļ.

vii. Jebkurš cits iemesls, kas neatbilst produktam paredzētajam parastajam lietojumam.

Iepriekš minētajās situācijās galalietotājiem nav tiesību atteikt vai atgriezt produktu vai saņemt atmaksu par produktu no ZTE.

Šī garantija ir vienīgais galalietotāju tiesiskās aizsardzības līdzeklis un ZTE vienīgā atbildība par defektīvām vai neatbilstošām precēm, un šī garantija aizstāj visas citas izteiktās, netiešās vai tiesību aktos noteiktās garantijas, tostarp, bet ne tikai, netiešās garantijas par piemērotību tirdzniecībai un piemērotību noteiktam mērķim, ja vien tiesību aktos nav noteikts citādi.

Atbildības ierobežošana

ZTE neuzņemas atbildību ne par kādiem peļņas zaudējumiem vai netiešiem, īpašiem, nejaušiem vai izrietošiem zaudējumiem, kas izriet no šī produkta lietošanas vai ir saistīti ar to, neatkarīgi no tā, vai uzņēmums ZTE bija informēts, zināja vai tam vajadzēja zināt par šādu bojājumu iespējamību, ietverot, bet ne tikai, negūto peļņu, uzņēmējdarbības pārtraukšanu, kapitāla izmaksas, aizstājējiekārtu vai produkta izmaksas vai jebkādas dīkstāves izmaksas.

Specifiskais absorbcijas koeficients (SAR)

Jūsu mobilā ierīce ir radio raidītājs un uztvērējs. Tas ir konstruēta, lai nepārsniegtu radioviļņu iedarbības ierobežojumus, kas ieteikti starptautiskajās vadlīnijās. Šīs vadlīnijas izstrādāja neatkarīga zinātniskā organizācija ICNIRP, un tajās ir iekļautas drošības robežas, kas paredzētas, lai nodrošinātu visu personu aizsardzību neatkarīgi no vecuma un veselības.

Vadlīnijās tiek izmantota mērvienība, kuras pazīstama kā īpatnējais absorbcijas koeficients jeb SAR. SAR ierobežojums mobilajām ierīcēm ir 2 W/kg, un šīs ierīces augstākā SAR vērtība, testējot pie ķermeņa, bija 1,656 W/kg* ar 5 mm attālumu.

Tā kā SAR tiek mērīts, izmantojot ierīces augstāko raidīšanas jaudu, šīs ierīces faktiskais SAR darbības laikā parasti ir mazāks par iepriekš norādīto. Tas ir saistīts ar automātiskām izmaiņām ierīces jaudas līmenī, lai nodrošinātu, ka tas izmanto tikai minimālo jaudu, kas nepieciešama saziņai ar tīklu.

* Testi tiek veikti saskaņā ar EN 50566, EN 62209-2 un EN 50663.

Specifikācija

Šī radioiekārta strādā tālāk norādītajās frekvenču joslās un ar maksimālo norādīto radiofrekvenču jaudu.

PIEZĪME.

Visi ZTE produkti atbilst šiem Eiropas Savienības noteiktajiem jaudas ierobežojumiem. Produkta atbalstītās frekvenču joslas atšķiras atkarībā no modeļa.

UMTS josla 1/8: 23 dBm

LTE josla 1/3/7/8/20/28/38/40: 23 dBm

5G NR N1/3/7/8/20/28/38/40: 23 dBm

5G N78: 25 dBm

802.11 b/g/n/a/ac: 2,4 GHz josla < 23 dBm
5 GHz josla < 23 dBm

CE brīdinājums

Akumulatora brīdinājums

Sprādziena risks, ja akumulators tiek nomainīts ar nepareizu tipu. Izmetiet izlietotos akumulatorus saskaņā ar instrukcijām.

USB pieslēgvieta

Šī produkta USB saskarnes versija ir USB 3.0.

Atbilstīga lietošana

Kā aprakstīts šajā rokasgrāmatā, ierīci var izmantot tikai pareizajā vietā. Ja iespējams, lūdzu, nepieskarieties ierīces antenas zonai.

Jūsu vecās iekārtas utilizācija

	1. Ja produktam ir pievienots šis pārsvītrotas atkritumu urnas simbols, tas nozīmē, ka uz produktu attiecas Eiropas Direktīva 2012/19/ES. 2. Visi elektriskie un elektroniskie produkti jāutilizē atsevišķi no sadzīves atkritumu plūsmas, izmantojot valsts vai pašvaldības iestāžu norādītos savākšanas punktus. 3. Pareiza vecās ierīces utilizācija palīdzēs novērst iespējami negatīvās sekas uz vidi un cilvēku veselību.

Lai iegūtu informāciju par šā produkta reciklēšanu, pamatojoties uz EEIA direktīvu, lūdzu, sūtiet e-pasta ziņojumu uz adresi weee@zte.com.cn

ES ATBILSTĪBAS DEKLARĀCIJA

Ar šo ZTE Corporation paziņo, ka U30 Air tipa radioiekārta atbilst Direktīvai 2014/53/ES.

Pilns ES atbilstības deklarācijas teksts ir pieejams šādā interneta adresē: https://certification.ztedevices.com

Ierīci var izmantot tikai iekštelpās, ja tā darbojas frekvenču diapazonā no 5150 līdz 5350 MHz.

	AT	BE	BG	HR	CY	CZ	DK
	EE	FI	FR	DE	EL	HU	IE
	IT	LV	LT	LU	MT	NL	PL
	PT	RO	SK	SI	ES	SE	UK
	NO	IS	LI	CH	TR		

ZTE CORPORATION
NO. 55, Hi-tech Road South, Shenzhen, Ķīnas Tautas Republika
Pasta indekss: 518057

U30 Air

La oss komme i gang

Kom i gang med enheten

1. Forberedelse

- Et gyldig nano-SIM-kort.

- Åpne bakdekselet og se etiketten i batterisporet for å få informasjon.

2. Sett inn nano-SIM-kortet og batteriet

1. Åpne bakdekselet.

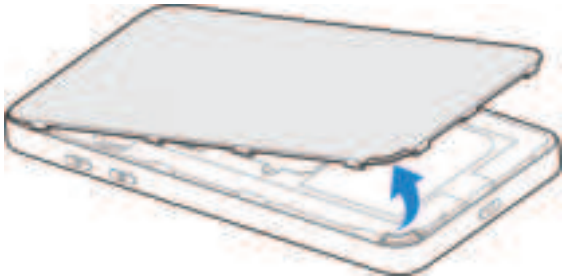

2. Sett nano-SIM-kortet inn i sporet.

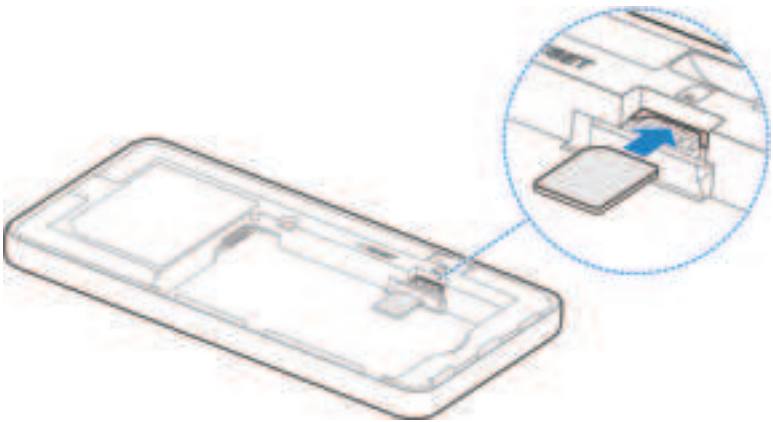

3. Sett inn batteriet.

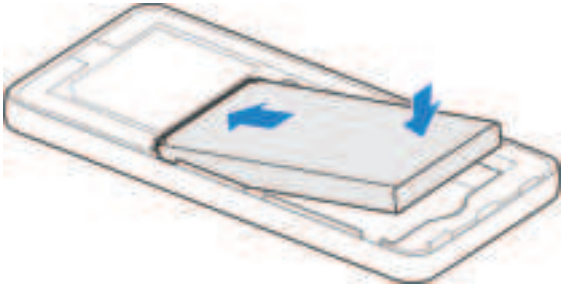

4. Sett dekselet tilbake på plass.

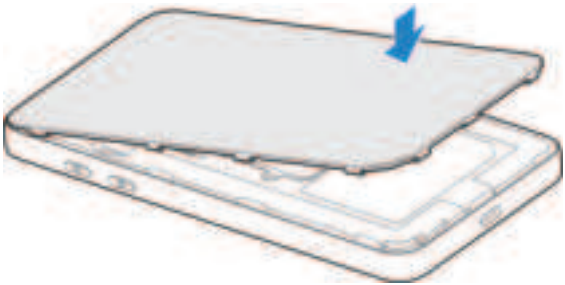

3. Starte enheten

Trykk og hold inne av/på-knappen i omtrent tre sekunder for å slå på enheten. Etter et øyeblikk vil enheten automatisk koble seg til internett.

MERK:

Hvis batteriet er ekstremt lavt, kan det hende at du ikke kan slå på enheten. Lad opp enheten din først.

4. Koble til Internett

- **Wi-Fi:** Finn standard SSID og passord på etiketten og koble til Wi-Fi-nettverket med mobilenheten din, og få deretter tilgang til Internett.

- **USB Type-C-kabel:** Koble til datamaskinen via en USB-port, og få deretter tilgang til Internett.

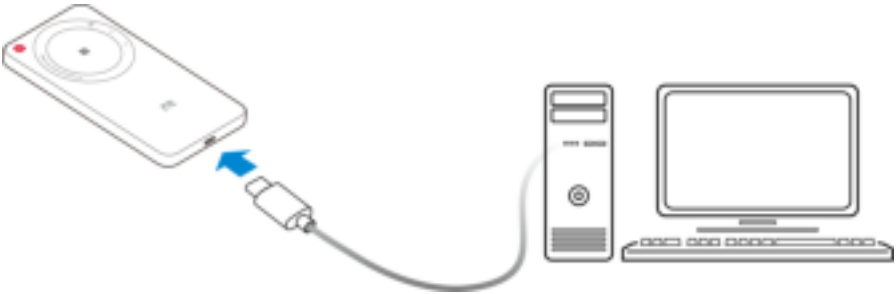

5. Endre enhetsinnstillingene

Du kan endre enhetsinnstillingene ved å logge på administrasjonssiden.

1. Åpne bakdekselet og se etiketten for å få Device Manager-nettstedets standard IP-adresse og *passord*.
2. Start nettleseren og skriv IP-adressen til Device Manager-*nettstedet* i adressefeltet.
3. Skriv inn passordet og logg inn på nettsiden.
4. Etter at administrasjonssiden er åpnet, kan du endre noen standardinnstillinger.

Indikatorlamper og grensesnitt

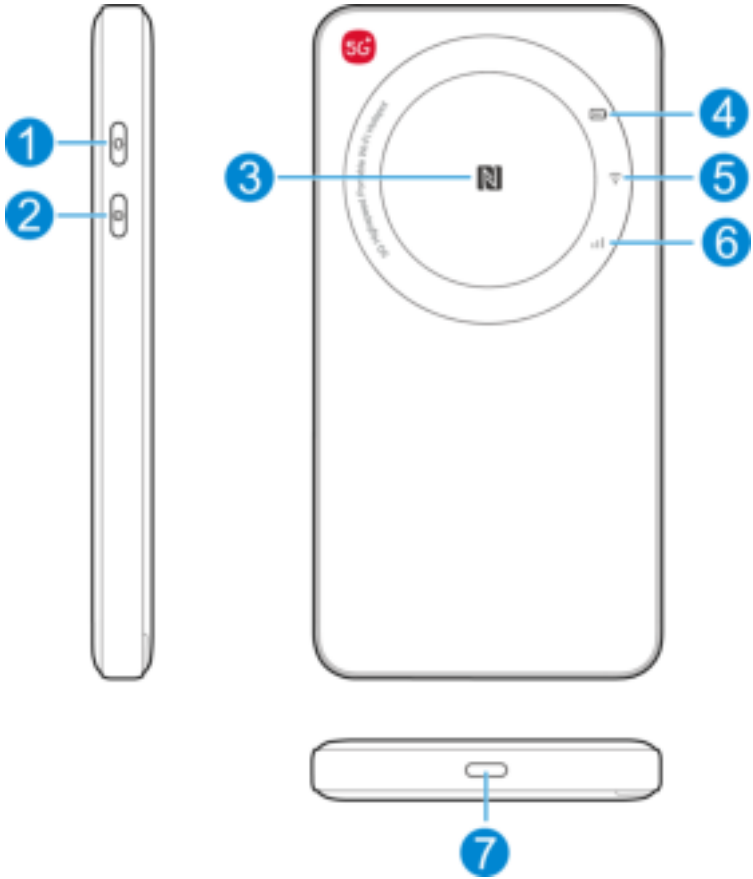

1	Wi-Fi-nøkkel	Trykk og hold inne i ca. tre sekunder for å veksle mellom 2,4 GHz og 5 GHz Wi-Fi-nettverket.
2	Av/på-tast	Trykk og hold i omtrent tre sekunder for å slå enheten av/på.
3	NFC	Aktiver NFC-funksjonen på Android-mobiltelefonen din, sett telefonen din her og koble deretter til Wi-Fi-nettverket uten å angi passordet.
4		Lyser fast rødt: Batterinivået er lavt. Lyser fast blått: Batterinivået er middels. Lyser fast hvitt: Batterinivået er høyt eller fullt. Blinker: Batteriet lades. Lyset slukket: Enheten din er slått av og lades ikke.
5		Lyser fast hvitt: 5 GHz Wi-Fi er aktiv. Lyser fast blått: 2,4 GHz Wi-Fi er aktiv. Lyset slukket: Wi-Fi er av eller enheten er slått av.
6		Lyser fast rødt: Enheten er i feil-status. • Enheten er ikke registrert på mobilnettverket. • Det er ikke satt inn nano-SIM-kort. • Det er ingen nettverkstjeneste tilgjengelig. Lyser fast blått: Enheten er koblet til 4G/3G-mobilnettet. Lyser fast hvitt: Enheten er koblet til 5G-nettverket. Blinker hvit: Programvaren oppgraderes. Lyset slukket: Enheten er slått av.
7	Lade-/USB type-C-kontakt	Lad enheten eller koble til USB-porten på en datamaskin.

* Etter at enheten ikke har vært i bruk på ca. 15 sekunder, slukker indikatorlysene og den er i strømsparingsmodus. Du kan trykke på hvilken som helst tast for å slå på indikatorlysene.

*Åpne bakdekselet for å finne RESET-hullet. Trykk for å gjenopprette enheten din til fabrikkinnstillingene.

Feilsøking

Problem	Anbefalt tiltak
Tilkoblingen mellom enheten og en klient via Wi-Fi-nettverket kan ikke opprettes	• Kontroller at Wi-Fi-funksjonen er aktivert. • Oppdater nettverkslisten, og velg riktig SSID. • Kontroller IP-adressen, og sikre at klienten automatisk kan hente en IP-adresse. • Angi riktig nettverksnøkkel (Wi-Fi-passord) når du kobler klienten til enheten.
Klienten som er koblet til enheten, får ikke tilgang til internett.	• Kontroller at nano-SIM-kortet er tilgjengelig. • Endre plassering og finn et sted med godt signal. • Kontroller innstillingene for WAN-tilkoblingsmodusen. • Kontakt tjenesteleverandøren og bekreft APN-innstillingene dine.
Kan ikke åpne administrasjonsnettstedet.	• Angi riktig adresse. Se etiketten på enheten for å få Device Manager-*nettstedets* standard IP-adresse. • Bruk bare én nettverksadapter i PC-en din. • Ikke bruk proxy-servere.

Få mer hjelp

Du kan få mer hjelp ved å:

- Sende en e-post til **mobile@zte.com.cn**
- Gå til **https://www.ztedevices.com**

JURIDISK INFORMASJON

Opphavsrett © 2024 ZTE CORPORATION.

Med enerett.

Det er ikke tillatt å sitere, reprodusere, oversette eller på noen måte bruke – verken elektronisk eller mekanisk, innbefattet fotokopiering og mikrofilm, noen del av denne publikasjonen uten at ZTE Corporation på forhånd har gitt skriftlig tillatelse til dette.

Merknad

ZTE Corporation forbeholder seg retten til å gjøre endringer ved trykkfeil eller for å oppdatere spesifikasjonene i denne veiledningen uten forhåndsvarsel.

Ansvarsfraskrivelse

Bildene og skjermbildene i denne veiledningen kan avvike fra det faktiske produktet. Innholdet i denne veiledningen kan avvike fra det faktiske produktet eller den faktiske programvaren.

Varemerker

ZTE- og ZTE-logoene er varemerker for ZTE Corporation.

Andre varemerker og merkenavn tilhører sine respektive eiere.

Versjonsnr.: R1.0

Advarsel og merknad

Til brukeren

- Hvis det er utilstrekkelig skjerming, kan det hende at enkelte elektroniske enheter, for eksempel det elektroniske systemet til kjøretøy, påvirkes av elektromagnetiske forstyrrelser forårsaket av enheten. Kontakt om nødvendig produsenten av slike enheter før du bruker enheten.
- Bruk av enheten kan forstyrre medisinske instrumenter som høreapparater og pacemakere. Hold alltid enheten mer enn 20 centimeter unna slike medisinske instrumenter når enheten er slått på. Slå av enheten om nødvendig. Kontakt om nødvendig en lege eller produsenten av medisinske instrumenter før du bruker enheten.
- Vær oppmerksom på bruksbegrensningene når du bruker enheten på steder som lagre med olje eller kjemiske fabrikker der det finnes eksplosive gasser eller eksplosive produkter som blir behandlet. Slå av enheten om nødvendig.
- Ikke bruk enheter for elektronisk overføring i fly, på bensinstasjoner eller på sykehus. Legg merke til og følg alle advarsler, og slå av enheten i slike områder.
- Ikke berør området med den indre antennen med mindre det er nødvendig. Dette kan påvirke enhetens ytelse.
- Ikke bruk enheten i et lukket miljø eller på områder med dårlig varmeavledning. Langvarig bruk i slike områder kan føre til sterk varme og heve omgivelsestemperaturen, noe som kan føre til at enheten slås automatisk av for din sikkerhet. Hvis dette skulle skje, må du avkjøle enheten på et godt ventilert sted før du slår på for normal bruk igjen.

- Sørg for at enheten er utilgjengelig for små barn. Enheten kan forårsake personskader hvis den brukes som et leketøy.
- Når enheten er i bruk, må du ikke berøre metalldelene. Hvis du tar på dem, kan det forårsake brannskader.
- Bruk originale tilbehør eller tilbehør som er godkjent. Bruk av uautorisert tilbehør kan påvirke ytelsen til enheten og bryte nasjonale bestemmelser om telekommunikasjonsterminaler.
- Unngå å bruke enheten i nærheten av eller inne i metalliske konstruksjoner eller steder som kan avgi elektromagnetiske bølger, da dette kan påvirke signalmottakelsen.
- Enheten er ikke vanntett. Hold enheten tørr og oppbevar den på et skyggefullt og kjølig sted.
- Ikke bruk enheten umiddelbart etter en plutselig temperaturendring, fordi dugg kan genereres i og utenfor enheten. Ikke bruk den før den er tørr.
- Håndter enheten forsiktig. Ikke slipp den i bakken eller bøy eller slå den. Dette kan føre til at enheten blir skadet.
- Bare kvalifisert personell kan demontere og reparere enheten.
- En luftfuktighet mellom 5 % og 95 % anbefales.
- Laderen må ikke kobles til mens apparatet brukes over en lengre periode. Hvis dette ikke følges, utløses batteriets beskyttelsesmekanisme, og batteriet lades ikke. Hvis du vil lade batteriet, må du koble til laderen på nytt.
- Laderen må ikke kobles til mens enheten brukes over en lengre periode, og enheten og batteriet må ikke brukes i temperatur under drift. Hvis dette ikke følges, vil batteriets levetid forkortes eller det vil oppstå hevelse eller lekkasje. Hvis batteriet viser tegn på hevelse eller lekkasje, må du umiddelbart slutte å bruke det.

- Ikke plasser eller bruk enheten inne i eller i nærheten av varmeanlegg eller beholdere med høyt trykk eller i et kraftig elektromagnetisk område, for eksempel vannkokere, mikrobølgeovner eller varme kokekar. Dette kan føre til at enheten blir skadet.
- Stikkontakten for utstyr som skal kobles til, må være nær utstyret og lett tilgjengelig.

Batterisikkerhet

- Bruk av ZTE-ikke-godkjent eller inkompatibelt batteri, lader eller strømadapter kan skade apparatet, forkorte levetiden eller forårsake brann, eksplosjon eller andre farer.
- Anbefalt driftstemperatur er 0 °C til 35 °C og oppbevaringstemperaturene er -20 °C til +45 °C. Ekstreme temperaturer kan skade enheten og redusere ladekapasiteten og levetiden til enheten og batteriet.
- Ikke plasser enheten eller batteriet i eller i nærheten av varmeutstyr, for eksempel mikrobølgeovner, ovner eller radiatorer. Hold enheten og batteriet unna overdreven varme og direkte sollys. Hvis ikke, kan enheten eller batteriet overopphetes og forårsake eksplosjon eller brann.
- Koble fra laderen når batteriet er fulladet. Overlading kan forkorte batteriets levetid.
- Ikke kortslutt batteriet. Dette kan føre til sterk varme og ild.
- Ikke kast batteriet i en brann for å unngå eksplosjon.
- Ikke demonter, klem eller punkter batteriet, da dette kan forårsake eksplosjon eller brann.
- Når du ikke skal bruke batteriet i en lengre periode, lad opp batteriet omtrent halvveis og ta det ut fra enheten, og oppbevare det på et tørt og kjølig sted.

- Hvis batteriet er skadet eller viser tegn på hevelse eller lekkasje, må du umiddelbart avslutte bruken og kontakte ZTE eller ZTE-autorisert serviceleverandør for utskifting.
- Returner det oppbrukte batteriet til leverandøren, eller kasser det ved en angitt miljøstasjon. Ikke kast det som restavfall.
- Det er fare for eksplosjon hvis feil batterimodell skiftes ut.

ADVARSEL!

Hvis batteriet er ødelagt, bør du unngå kontakt med innholdet på innsiden. Hvis det kontaminerer huden, skyll umiddelbart med rikelige mengder vann og oppsøk medisinsk hjelp når det er nødvendig.

Begrenset garanti

Denne garantien gjelder ikke for defekter eller feil på produktet som skyldes:

i. rimelig slitasje

ii. manglende evne hos sluttbrukerne til å følge ZTEs instruksjoner eller prosedyrer angående montering, bruk eller vedlikehold

iii. sluttbrukernes feilhåndtering, misbruk eller uaktsomhet eller feil montering, demontering, oppbevaring, vedlikehold eller bruk av produktet

iv. modifikasjoner eller reparasjoner som ikke er levert av ZTE eller en ZTE-sertifisert person

v. strømfeil, støt, brann, oversvømmelse, ulykker og handlingene til tredjeparter eller andre hendelser som er utenfor ZTEs rimelige kontroll

vi. bruk av tredjepartsprodukter eller bruk i forbindelse med tredjepartsprodukter hvis slike defekter oppstår på grunn av den kombinerte bruken

vii. andre årsaker som ligger utenfor den normale bruken som produktet er beregnet for

Sluttbrukere har ingen rett til å avvise eller returnere produktet, eller motta en refusjon for produktet fra ZTE i forbindelse med de ovennevnte situasjonene.

Denne garantien er sluttbrukernes eneste rettsmiddel og ZTEs eneste erstatningsansvar for defekte eller feil elementer, og har forrang over alle andre garantier, uttrykkelig, underforstått eller lovpålagt, inkludert, men ikke begrenset til, underforståtte garantier for salgbarhet og egnethet for et bestemt formål, med mindre annet kreves i henhold til obligatoriske bestemmelser i loven.

Begrensning av ansvar

ZTE skal ikke være ansvarlige for eventuelle tap av fortjeneste eller for indirekte, spesielle, tilfeldige eller følgemessige skader som oppstår på grunn av eller i forbindelse med bruk av dette produktet, uansett om ZTE hadde blitt informert, visste eller burde ha visst om muligheten for slike skader eller ikke, inkludert, men ikke begrenset til, tapt fortjeneste, avbrudd i forretningsdrift, kapitalkostnader, kostnad for alternative utstyr eller produkter, eller kostnader i forbindelse med nedetid.

Spesifikk absorpsjonsrate (SAR)

Mobilenheten din er en radiosender og -mottaker. Den er konstruert slik at den skal være innenfor grensene for eksponering for radiobølger iht. internasjonale retningslinjer. Disse retningslinjene har blitt utviklet av den uavhengige vitenskapelige organisasjonen ICNIRP og inkluderer sikkerhetsmarginer som skal sikre beskyttelse av alle personer, uavhengig av alder og helse.

Retningslinjene benytter en måleenhet kalt SAR (spesifikk absorpsjonsrate). SAR-grensen for mobile enheter er 2 W/kg, og den høyeste SAR-verdien for denne enheten under testing var 1,656 W/kg* med en distanse på 5 mm.

Siden SAR måles med enhetens høyeste overføringskraft, er den faktiske SAR-verdien for denne enheten i bruk vanligvis under nivået som vises ovenfor. Dette er på grunn av automatiske endringer i strømnivået til enheten som sikrer at den bare bruker strøm som er helt nødvendig for å kommunisere med nettverket.

* Testene utføres i henhold til EN 50566, EN 62209-2 og EN 50663.

Spesifikasjoner

Dette radioutstyret bruker følgende frekvensbånd og maksimale radiofrekvensenergi.

MERK:

Alle ZTE-produkter fungerer i tråd med energigrensene fastsatt av Den europeiske union. Frekvensbåndene som støttes av produktet, varierer etter modell.

UMTS Bånd 1/8: 23 dBm

LTE-BÅND 1/3/7/8/20/28/38/40: 23 dBm

5G N1/3/7/8/20/28/38/40: 23 dBm

5G N78: 25 dBm

802.11 b/g/n/a/ac: 2.4 GHz Band < 23 dBm
5 GHz-bånd < 23 dBm

CE-advarsel

Batteriadvarsel

Dersom batteriet erstattes med feil batteritype, oppstår det eksplosjonsfare. Kast brukte batterier i henhold til instruksjonene.

USB-port

USB-grensesnittversjonen av dette produktet er USB 3.0

Riktig bruk

Enheten kan bare brukes på riktig sted, som beskrevet i denne håndboken. Ikke rør enhetens antenneområde dersom dette kan unngås.

Avhending av gamle apparater

	1. Når dette symbolet, med en søppeldunk som er strøket over, vises på et produkt, betyr det at produktet dekkes av det europeiske direktivet 2012/19/EU. 2. Alle elektriske og elektroniske produkter skal avhendes separat fra husholdningsavfall via egne anlegg valgt ut av statlige eller lokale myndigheter. 3. Riktig avhending av gamle apparater bidrar til å forhindre potensielle negative konsekvenser for miljøet og menneskers helse.

Hvis du vil ha informasjon om resirkulering av dette produktet basert på WEEE-direktivet, kan du sende en e-postmelding til weee@zte.com.cn

EU-SAMSVARSERKLÆRING

ZTE Corporation erklærer herved at radioutstyret av typen U30 Air er i samsvar med EU-direktiv 2014/53/EU.

Hele teksten i EU-samsvarserklæringen er tilgjengelig på følgende Internett-adresse: https://certification.ztedevices.com

Enheten kan bare brukes innendørs når den brukes i frekvensområdet 5150–5350 MHz.

	AT	BE	BG	HR	CY	CZ	DK
	EE	FI	FR	DE	EL	HU	IE
	IT	LV	LT	LU	MT	NL	PL
	PT	RO	SK	SI	ES	SE	UK
	NO	IS	LI	CH	TR		

ZTE CORPORATION
NR. 55, Hi-tech Road South, Shenzhen, Kina
Postnummer: 518057

ZTE

U30 Air

Nu börjar vi

Komma igång med enheten

1. Förbered

- Ett giltigt nano-SIM-kort.

- Öppna det bakre höljet och se etiketten för standardinformationen.

2. Sätt i nano-SIM-kortet och batteriet

1. Öppna det bakre höljet.

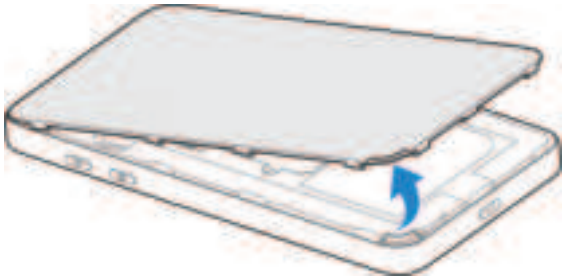

2. För in nano-SIM-kortet i kortplatsen.

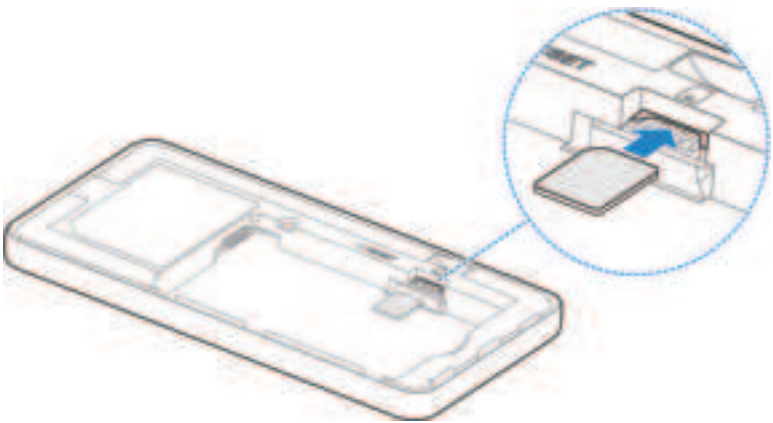

3. Sätt i batteriet.

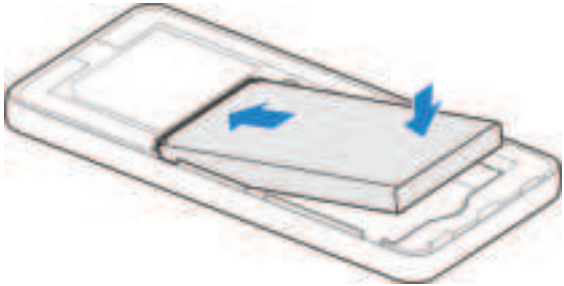

4. Sätt tillbaka höljet.

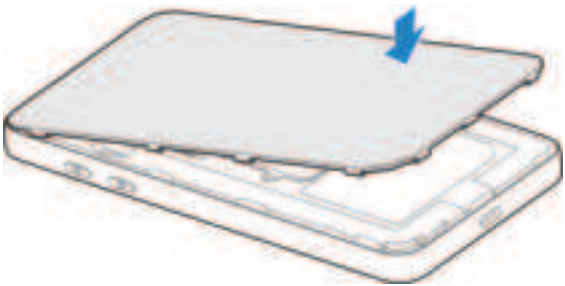

3. Starta enheten

Håll strömknappen intryckt i cirka tre sekunder för att slå på enheten. Efter en stund ansluts enheten automatiskt till internet.

OBS!

Om batteriet är extremt svagt kan det hända att du inte kan slå på enheten. Ladda din enhet först.

4. Anslut till internet

- **Wi-Fi:** Använd enhetens standard-SSID och lösenord som anges på etiketten för att ansluta till Wi-Fi-nätverket med din mobila enhet och anslut sedan till internet.

- **USB-C-kabel:** Anslut till datorn via USB-porten och anslut sedan till internet.

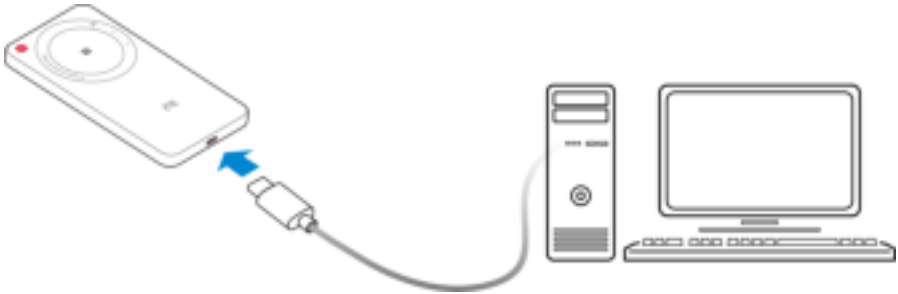

5. Ändra enhetsinställningarna

Du kan ändra enhetens inställningar genom att logga in på webbsidan för hantering.

1. Öppna det bakre höljet och titta på etiketten för att få standard IP-adressen och lösenordet för *webbplatsen* för enhetshanteraren.
2. Starta webbläsaren och ange IP-adressen till *webbplatsen* för enhetshanteraren i adressfältet.
3. Ange lösenordet och logga in på webbsidan.
4. När hanteringswebbsidan har öppnats kan du ändra vissa standardinställningar.

Indikatorlampor och gränssnitt

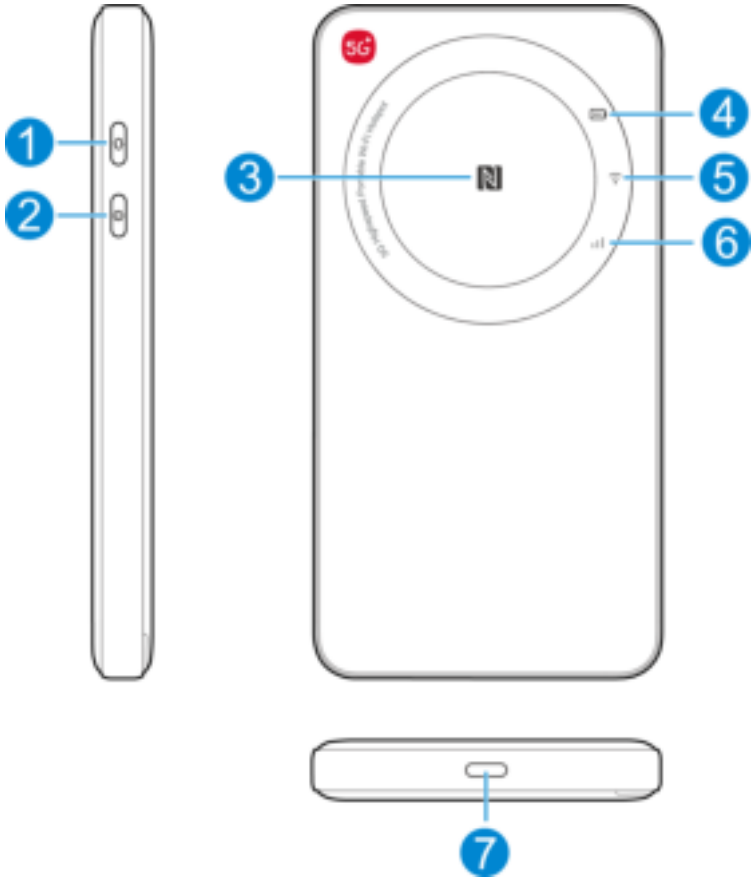

1	Wi-Fi-nyckel	Tryck och håll in i ca tre sekunder för att växla mellan Wi-Fi-nätverket på 2,4 GHz och 5 GHz.
2	Strömknapp	Tryck och håll kvar i cirka 3 sekunder för att slå på/av enheten.
3	NFC	Aktivera NFC-funktionen i din Android-mobil, placera mobilen här och anslut sedan till Wi-Fi-nätverket utan att ange lösenordet.
4		Rött fast sken: Batterinivån är låg. Blått fast sken: Batterinivån är medium. Vitt fast sken: Batterinivån är hög eller fulladdad. Blinkar: Batteriet laddas. Ljuset avstängt: Enheten är avstängd och laddas inte.
5		Vitt fast sken: 5 GHz Wi-Fi är aktiverat. Blått fast sken: 2,4 GHz Wi-Fi är aktivt. Ljuset avstängt: Wi-Fi är avstängt eller enheten är avstängd.
6		Rött fast sken: Det är något fel på enheten. • Enheten är inte registrerad i det mobila nätverket. • Inget nano-SIM-kort är isatt. • Ingen nätverkstjänst är tillgänglig. Blått fast sken: Enheten är ansluten till 4G/3G-mobilnätet. Vitt fast sken: Enheten är ansluten till 5G-mobilnätet. Blinkar vitt: Programvaran uppgraderas. Ljuset avstängt: Enheten är avstängd.
7	Kontakt för laddning/USB-C	Ladda enheten eller anslut den till USB-porten på en dator.

* När enheten inte har använts på cirka 15 sekunder släcks indikatorlamporna och enheten är i energisparläge. Du kan trycka på valfri knapp för att tända indikatorlamporna.

*Öppna bakstycket så hittar du hålet RESET. Tryck på för att återställa enheten till fabriksinställningarna.

Felsökning

Problem	Rekommenderad åtgärd
Det går inte att ansluta din enhet till en klient via Wi-Fi	• Kontrollera att du har aktiverat Wi-Fi-funktionen. • Uppdatera nätverkslistan. Välj rätt SSID. • Kontrollera IP-adressen. Se till att klienten får en IP-adress automatiskt. • Ange rätt nätverksnyckel (Wi-Fi-lösenord) när du ansluter klienten till enheten.
Den klient som är ansluten till enheten kan inte få åtkomst till internet.	• Dubbelkolla att det finns ett installerat nano-SIM-kort. • Prova någon annan plats: välj en plats med bra signalstyrka. • Se över inställningarna för WAN-anslutningsläget. • Kontakta din tjänsteleverantör och bekräfta APN-inställningarna.
Jag kan inte besöka webbsidan för hantering.	• Se till att ange rätt adress. På etiketten på enheten finns den standardinställda IP-adressen till webbplatsen för enhetshanteraren. • Använd bara en nätverksadapter i datorn. • Använd inte någon proxyserver.

Få mer hjälp

Du kan få hjälp genom att:

- skicka ett e-postmeddelande till **mobile@zte.com.cn**
- Besöka **https://www.ztedevices.com**

JURIDISK INFORMATION

Copyright © 2024 ZTE CORPORATION.

Med ensamrätt.

Ingen del av denna publikation får citeras, reproduceras, översättas eller användas i någon form eller på något sätt, varken elektroniskt eller mekaniskt, inklusive fotokopiering och mikrofilmning, utan föregående skriftlig tillåtelse av ZTE Corporation.

Meddelande

ZTE Corporation förbehåller sig rätten att göra ändringar av tryckfel eller uppdatera specifikationer i den här guiden utan föregående meddelande.

Friskrivning

Bilder och skärmbilder som används i den här guiden kan skilja sig från den faktiska produkten. Innehållet i den här guiden kan skilja sig från den faktiska produkten eller programvaran.

Varumärken

ZTE och ZTE-logotyperna är varumärken som tillhör ZTE Corporation.

Andra varumärken och varunamn tillhör respektive ägare.

Versionsnr: R1.0

Viktig information

Till användaren

- En del elektroniska produkter, exempelvis elsystem i fordon, kan ta skada av elektromagnetiska störningar från enheten vid bristfällig avskärmning. Rådgör vid behov med tillverkaren av respektive enhet innan du använder enheten.
- Bruk av enheten kan medföra störningar på medicinteknisk utrustning, exempelvis hörapparater och pacemakers. När enheten är påslagen måste du se till att den befinner sig på ett avstånd större än 20 centimeter från sådan medicinteknisk utrustning. Stäng av enheten om så krävs. Rådgör vid behov med en läkare eller med tillverkaren av den medicinska utrustningen innan du använder enheten.
- Använd enheten omdömesgillt på brandfarliga platser, exempelvis på bensinstationer och i fabriker där det finns lättantändliga gaser och produkter. Stäng av enheten om så krävs.
- Använd inte enheter för elektronisk överföring i flygplan, på bensinstationer eller i sjukhuslokaler. Observera varningsskyltar och andra varningstecken. Stäng av enheten i miljöer där sådana tecken finns.
- Vidrör antennen invändigt endast om du verkligen behöver. Ett sådant ingrepp kan skada enheten.
- Använd inte enheten i slutna utrymmen eller i utrymmen med begränsad värmeavledning. Om du vistas länge i sådana miljöer kan enheten komma att stängas av automatiskt, som skydd mot hög värme. Om det sker bör du kyla av enheten i en miljö med god ventilation. Först därefter kan du börja använda enheten som vanligt igen.

- Håll enheten utom räckhåll för små barn. Enheten kan orsaka personskador om den används som leksak.
- Rör inte metalldelarna när enheten används. Om du rör de delarna riskerar du att bränna dig.
- Använd endast originaltillbehör eller auktoriserade tillbehör. Om du använder ej auktoriserade tillbehör kan det påverka enhetens prestanda samt utgöra ett brott mot de regler för telekommunikationsterminaler som gäller i det land där du bor.
- Använd inte enheten nära eller inuti metallkonstruktioner och byggnader där elektromagnetiska vågor kan tänkas avges, det kan störa signalmottagningen.
- Enheten är inte vattentät. Se till att den alltid är torr. Förvara den svalt och skyddad mot solljus.
- Använd inte enheten om temperaturen i omgivningen nyss har ändrats. Då finns det risk för att kondens bildas inuti och runtomkring enheten. Använd enheten endast när den är helt torr.
- Hantera enheten varsamt. Tappa den inte. Böj den inte. Slå inte på den. Annars kan enheten skadas.
- Endast behöriga fackpersoner får plocka isär och reparera enheten.
- En luftfuktighet på mellan 5 % och 95 % rekommenderas.
- Anslut inte laddaren när du använder enheten under en längre tid. Om du gör det utlöses batteriets skyddsmekanism och batteriet laddas inte. Anslut laddaren igen om du vill ladda batteriet.
- Anslut inte laddaren när du använder enheten under en längre tid eller använder enheten och batteriet i icke-driftstemperatur. Om du gör det förkortas batteriets livslängd eller det kan svälla och läcka. Om batteriet visar tecken på att svälla eller läcka ska du omedelbart sluta använda det.

- Placera eller använd inte enheten i eller nära värmeutrustning, högtrycksbehållare eller starka elektromagnetiska miljöer, t.ex. varmvattenberedare, mikrovågsugnar eller heta köksredskap. Annars kan enheten skadas.
- För utrustning med kontakt ska eluttaget sitta nära utrustningen och vara lättåtkomligt.

Batterisäkerhet

- Om du använder ett batteri som inte är godkänt av ZTE eller är inkompatibelt kan laddaren eller nätadaptern skada enheten, förkorta dess livslängd eller orsaka brand, explosion eller andra faror.
- Rekommenderade driftstemperaturer är 0 °C till 35 °C och förvaringstemperaturerna är -20 °C till +45 °C. Extrema temperaturer kan skada enheten och minska laddningskapaciteten och livslängden för din enhet och ditt batteri.
- Placera inte enheten eller batteriet i eller i närheten av uppvärmningsutrustning, såsom mikrovågsugnar, spisar eller element. Håll enheten och batteriet borta från stark värme och direkt solljus. Annars kan enheten eller batteriet överhettas och orsaka explosion eller brand.
- Koppla loss laddaren när batteriet är fulladdat. Överladdning kan förkorta batteriets livslängd.
- Kortslut inte batteriet. Det kan medföra hög värme och till och med eldsvåda.
- Kasta inte batteriet i eld för att undvika explosion.
- Du får inte ta isär, klämma eller punktera batteriet eftersom det kan orsaka explosion eller brand.

- Om du inte ska använda batteriet under en längre tid ska du ladda batteriet till ungefär hälften och sedan avlägsna batteriet från enheten och förvara det på en sval och torr plats.
- Om batteriet blir skadat eller visar tecken på svullnad eller läckage ska du sluta använda det omedelbart och kontakta ZTE eller en auktoriserad ZTE-serviceleverantör för utbyte.
- Lämna tillbaka det förbrukade batteriet till leverantören eller avfallshantera det enligt gällande miljöföreskrifter. Får ej kastas i vanliga hushållssopor.
- Det finns risk för explosion om fel batterimodell byts ut.

VARNING!

Om batteriet är trasigt ska du undvika kontakt med innehållet inuti. Om det kontaminerar huden ska du omedelbart skölja med rikligt med vatten och uppsöka läkare vid behov.

Begränsad garanti

Garantin täcker inte fel på produkten som orsakats av:

i. Rimligt/normalt slitage.

ii. Att slutanvändaren inte har följt instruktioner som ZTE har tillhandahållit rörande installation, drift och underhåll.

iii. Att slutanvändaren har varit vårdslös eller på ett felaktigt sätt hanterat, installerat, plockat isär, förvarat, utfört underhåll på eller använt produkten.

iv. Ändringar och reparationer som inte har utförts av ZTE eller en ZTE-certifierad person.

v. Strömavbrott, spänningssprång, eldsvåda, översvämning, olycka, agerande från tredje part samt andra händelser som rimligen ligger utanför ZTE:s kontroll.

vi. Användning av produkter från tredje part samt användning i kombination med produkter från tredje part, om defekten beror på den kombinationen.

vii. Övrig användning som inte är avsedd för produkten.

Under ovanstående omständigheter har du som slutanvändare ingen rätt att lämna tillbaka produkten, vägra ta emot produkten eller få pengarna tillbaka från ZTE för produkten.

Den här garantin är slutanvändarens enda möjlighet till kompensation och ZTE:s enda ansvar för defekta produkter och produkter som inte uppfyller angivna krav. Garantin ersätter alla andra uttryckliga, underförstådda och lagstadgade garantier, inklusive men inte begränsat till underförstådda garantier avseende säljbarhet och lämplighet för ett givet ändamål, såvida inte annat krävs enligt tvingande bestämmelser i gällande lagstiftning.

Ansvarsbegränsning

ZTE kan inte hållas ansvarigt vid utebliven vinst eller indirekta, särskilda eller oavsiktliga skador eller följdskador som uppstår i samband med bruket av den här produkten, oavsett om ZTE har informerats om, känner till eller borde ha känt till att sådana skador kan inträffa, inklusive men inte begränsat till utebliven vinst, avbrott eller störning i affärsverksamheten, kapitalkostnad, kostnader för ersättningslokaler, -utrustning och -produkter samt kostnader för driftsavbrott.

SAR (Specific Absorption Rate, specifik absorptionsnivå)

Mobilenheten är en radiosändare och radiomottagare. Den har utformats för att inte överskrida exponeringsgränserna för radiovågor enligt internationella riktlinjer. Dessa riktlinjer togs fram av den oberoende vetenskapliga organisationen ICNIRP och innehåller säkerhetsmarginaler som är framtagna för att säkerställa skydd för alla personer, oavsett ålder och hälsotillstånd.

Riktlinjerna använder enhetsmåttet SAR (Specific Absorption Rate, specifik absorptionsnivå). SAR-gränsen för mobila enheter är 2 W/kg och det högsta SAR-värdet för den här enheten när den testades vid kroppen var 1,656 W/kg* med 5 mm avstånd.

Eftersom SAR mäts vid användning av enheten i det högsta sändningseffektläget är det faktiska SAR-värdet för den här enheten vid användning i regel lägre än det ovanstående värdet. Detta beror på automatiska förändringar i effektläget för enheten för att säkerställa lägsta möjliga strömanvändning vid kommunikation med nätverket.

* Testerna utförs i enlighet med EN 50566, EN 62209-2 och EN 50663.

Specifikationer

Den här radioutrustningen använder följande frekvensband och högsta radiofrekvensstyrka.

OBS!

Alla ZTE-produkter uppfyller de gränser som krävs inom EU. Vilka frekvensband som stöds varierar mellan olika modeller.

UMTS-band 1/8: 23 dBm

LTE-band 1/3/7/8/20/28/38/40: 23 dBm

5G N1/3/7/8/20/28/38/40: 23 dBm

5G N78: 25 dBm

802,11 b/g/n/a/ac: 2,4 GHz-band < 23 dBm
5 GHz-band < 23 dBm

CE-märkning

Batterivarning

Explosionsrisk föreligger om batteriet byts ut mot en felaktig typ. Kassera använda batterier enligt anvisningarna.

USB-port

USB-gränssnittsversionen för denna produkt är USB 3.0

Korrekt användning

Din enhet kan endast användas på rätt plats, enligt beskrivningen i den här guiden. I möjliga fall ska du inte röra vid området kring antennen på enheten.

Kassering av gammal enhet

	1. När den här symbolen med ett överkryssat avfallskärl finns på en produkt innebär det att produkten omfattas av EU-direktivet 2012/19/EU. 2. Alla elektriska och elektroniska produkter ska kasseras på en av myndigheter angiven uppsamlingsplats och får inte slängas bland hushållssoporna. 3. Korrekt kassering av din gamla enhet hjälper till att förhindra potentiellt negativa konsekvenser för miljön och människors hälsa.

Om du vill ha återvinningsinformation om den här produkten baserat på WEEE-direktivet kan du skicka ett e-postmeddelande till weee@zte.com.cn

EU-FÖRSÄKRAN OM ÖVERENSSTÄMMELSE

Härmed försäkrar ZTE Corporation att radioutrustningstypen U30 Air uppfyller kraven i direktivet 2014/53/EU.

En utförlig version av EU-försäkran om överensstämmelse finns på följande internetadress: https://certification.ztedevices.com

Enheten är endast till för inomhusbruk vid användning i frekvensbandet 5 150–5 350 MHz.

	AT	BE	BG	HR	CY	CZ	DK
	EE	FI	FR	DE	EL	HU	IE
	IT	LV	LT	LU	MT	NL	PL
	PT	RO	SK	SI	ES	SE	UK
	NO	IS	LI	CH	TR		

ZTE CORPORATION
NO. 55, Hi-tech Road South, Shenzhen, Kina
Postnummer: 518057

ZTE

U30 Air

Приступим

Начало работы с устройством

1. Подготовка

- Действующая карта nano-SIM.

- Откройте заднюю крышку и посмотрите на этикетку, чтобы изучить информацию о стандартах.

2. Установка карты nano-SIM и аккумулятора

1. Откройте заднюю крышку.

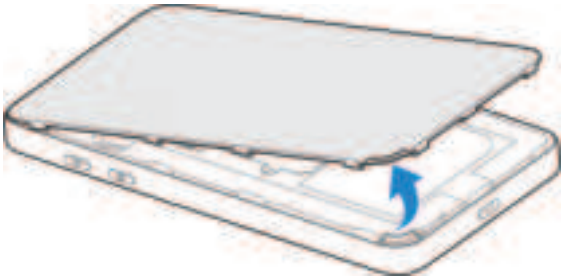

2. Вставьте карту nano-SIM в слот.

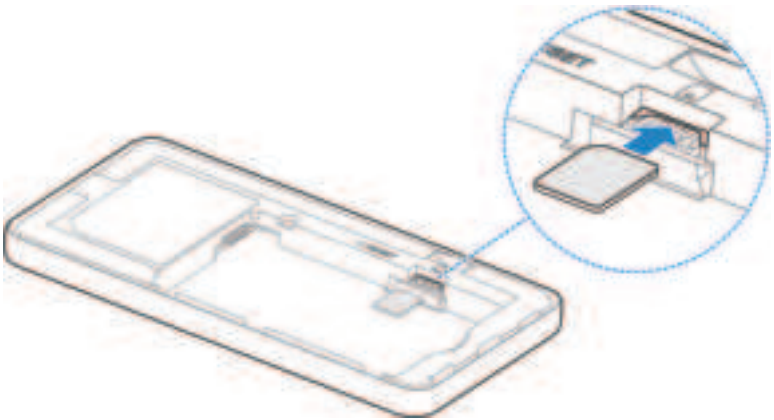

3. Вставьте аккумулятор.

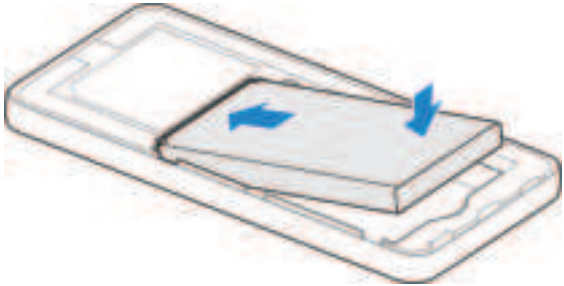

4. Установите крышку на место.

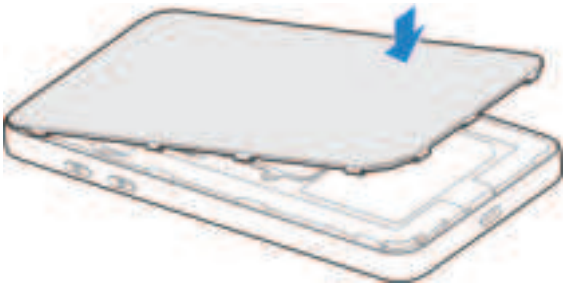

3. Запуск устройства

Нажмите и удерживайте кнопку питания в течение примерно 3 секунд, чтобы включить устройство. Через некоторое время устройство автоматически подключится к Интернету.

ПРИМЕЧАНИЕ.

Если заряд аккумулятора очень низкий, вы не сможете включить устройство. Сначала зарядите устройство.

4. Доступ в Интернет

- **Wi-Fi:** найдите SSID и пароль по умолчанию на этикетке и подключите ваше мобильное устройство к сети Wi-Fi, а затем войдите в Интернет.

- **Кабель USB Type-C:** подключитесь к компьютеру через порт USB, а затем войдите в Интернет.

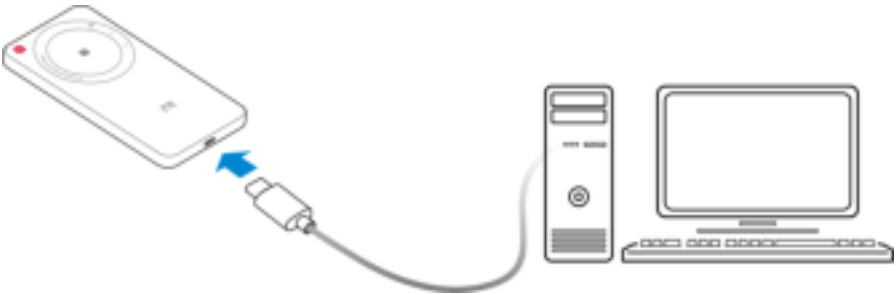

5. Настройка устройства

Вы можете изменить настройки устройства на веб-странице управления.

1. Откройте заднюю крышку и посмотрите на этикетку, чтобы узнать IP-адрес и *пароль веб-сайта* диспетчера устройств по умолчанию.
2. Запустите интернет-браузер и введите IP-адрес *веб-сайта* диспетчера устройств в адресной строке.
3. Введите пароль и войдите на веб-страницу.
4. После открытия веб-страницы управления вы можете изменить некоторые параметры по умолчанию.

Световые индикаторы и интерфейсы

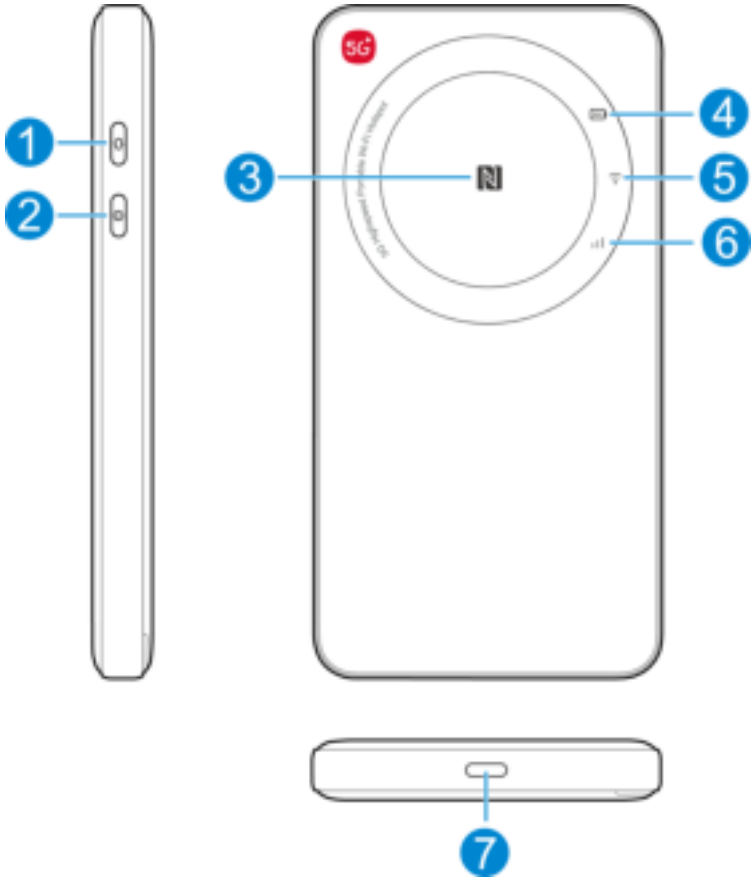

1	Кнопка Wi-Fi	Нажмите и удерживайте в течение примерно 3 секунд для переключения между сетями Wi-Fi 2,4 ГГц и 5 ГГц.
2	Кнопка питания	Нажмите и удерживайте в течение примерно 3 секунд, чтобы включить/выключить устройство.
3	NFC	На мобильном телефоне под управлением ОС Android активируйте функцию ближней бесконтактной связи (NFC), положите телефон рядом и затем подключитесь к сети Wi-Fi без ввода пароля.
4		Постоянный красный: низкий уровень заряда аккумулятора. Постоянный синий: средний уровень заряда аккумулятора. Постоянный белый: уровень заряда аккумулятора высокий или полный. Мигает: аккумулятор заряжается. Не горит: ваше устройство выключено и не заряжается.
5		Постоянный белый: Wi-Fi 5 ГГц активен. Постоянный синий: Wi-Fi 2,4 ГГц активен. Не горит: Wi-Fi выключен или устройство выключено.
6		Постоянный красный: ошибка устройства. • Устройство не зарегистрировано в мобильной сети. • Карта nano-SIM не вставлена. • Сетевые услуги недоступны. Постоянный синий: устройство подключено к мобильной сети 4G/3G. Постоянный белый: устройство подключено к сети 5G. Мигающий белый: программное обеспечение обновляется. Не горит: устройство выключено.
7	Разъем USB Type-C для зарядки	Зарядите устройство или подключите его к порту USB компьютера.

* При отсутствии активности на устройстве в течение примерно 15 секунд, индикаторы погаснут и устройство перейдет в режим энергосбережения. Чтобы включить индикаторы, можно нажать любую кнопку.

* Откройте заднюю крышку, и вы увидите отверстие СБРОСА. Нажмите, чтобы восстановить заводские настройки устройства.

Поиск и устранение неисправностей

Проблема	Рекомендуемое действие
Не удается установить соединение между устройством и клиентом через Wi-Fi.	• Убедитесь, что функция Wi-Fi включена. • Обновите список сетей и выберите правильный SSID. • Проверьте IP-адрес и убедитесь, что клиент может автоматически получить IP-адрес. • Введите правильный сетевой ключ (пароль Wi-Fi) при подключении клиента к устройству.
Клиент подключился к устройству, но доступ в Интернет отсутствует.	• Убедитесь в наличии карты nano-SIM. • Смените местоположение и найдите место с хорошим сигналом. • Проверьте настройки режима подключения WAN. • Обратитесь к своему поставщику услуг и подтвердите настройки APN.
Веб-страницу управления невозможно посетить.	• Введите правильный адрес. Просмотрите этикетку на своем устройстве, чтобы узнать IP-адрес *веб-сайта* диспетчера устройств по умолчанию. • Используйте только один сетевой адаптер на ПК. • Не используйте прокси-сервер.

Получение дополнительной помощи

Вы можете получить помощь следующим способом:

- Отправить электронное письмо по адресу **mobile@zte.com.cn**
- Посетить веб-сайт **https://www.ztedevices.com**

ЮРИДИЧЕСКАЯ ИНФОРМАЦИЯ

© ZTE CORPORATION, 2024.

Все права защищены.

Запрещается цитировать, воспроизводить, переводить или использовать любую часть данной публикации в любой форме и с применением любых средств — механических или электронных, в том числе изготовлять микро- и ксерокопии, без предварительного письменного разрешения ZTE Corporation.

Уведомление

ZTE Corporation оставляет за собой право вносить изменения в случае обнаружения ошибок печати или обновлять технические данные настоящего руководства без предварительного уведомления.

Отказ от ответственности

Изображения и снимки экранов, приведенные в этом руководстве, могут отличаться от реального изделия. Содержимое этого руководства может отличаться от реального изделия или программного обеспечения.

Товарные знаки

ZTE и логотипы ZTE являются товарными знаками ZTE Corporation.

Прочие товарные знаки и торговые названия принадлежат соответствующим владельцам.

Номер версии: R1.0

Предупреждение и уведомление

Пользователю

- При недостаточном экранировании некоторые электронные устройства, например электронные системы автомобилей, могут пострадать от электромагнитных помех, создаваемых устройством. При необходимости проконсультируйтесь с производителями таких устройств перед использованием данного устройства.
- Данное устройство при использовании может нарушать работу медицинских приборов, таких как слуховые аппараты и кардиостимуляторы. Всегда держите устройство на расстоянии более 20 сантиметров от таких медицинских приборов, когда устройство включено. При необходимости выключите устройство. При необходимости перед использованием устройства проконсультируйтесь с врачом или производителями медицинских приборов.
- Помните об ограничении использования при эксплуатации устройства в таких местах, как нефтяные склады или химические заводы, где присутствуют взрывоопасные газы или обрабатываются взрывоопасные продукты. При необходимости выключите устройство.
- Не используйте электронные устройства для передачи данных в самолетах, на автозаправочных станциях или в больницах. Принимайте во внимание все предупреждающие знаки и выключайте устройство в таких условиях.
- Не прикасайтесь к области размещения внутренней антенны без необходимости. В противном случае это может негативно сказаться на работе устройства.

- Не используйте устройство в закрытом помещении или в условиях недостаточного рассеивания тепла. Длительная работа в таком помещении может привести к перегреву и повышению температуры окружающей среды, что может привести к автоматическому отключению устройства для обеспечения вашей безопасности. В таком случае дайте устройству остыть в хорошо проветриваемом месте, прежде чем включать его для нормального использования.
- Располагайте устройство вне досягаемости маленьких детей. Устройство может привести к травме, если будет использоваться в качестве игрушки.
- Когда устройство работает, не прикасайтесь к металлическим частям. Невыполнение этого требования может привести к ожогам.
- Используйте оригинальные или разрешенные аксессуары. Применение любых несанкционированных аксессуаров может повлиять на работу устройства и нарушить соответствующие национальные нормативы в отношении телекоммуникационного оборудования.
- Избегайте использования устройства вблизи или внутри металлических конструкций или установок, которые могут излучать электромагнитные волны, поскольку прием сигнала может быть нарушен.
- Устройство не является водонепроницаемым. Храните его в сухом и прохладном месте, находящемся в тени.
- Не используйте устройство сразу после резкого изменения температуры, так как внутри и снаружи устройства может образоваться конденсат. Не используйте его, пока оно не высохнет.
- Обращайтесь с устройством осторожно. Не роняйте, не сгибайте и не ударяйте его. В противном случае устройство может быть повреждено.

- Разбирать и ремонтировать устройство может только квалифицированный персонал.
- Рекомендуемая влажность — от 5% до 95%.
- Не подключайте зарядное устройство во время длительного использования устройства. Несоблюдение этого требования приведет к срабатыванию защитного механизма аккумулятора, и он не будет заряжаться. Если потребуется зарядить аккумулятор, повторно подключите зарядное устройство.
- Не подключайте зарядное устройство во время длительного использования устройства и не используйте устройство и аккумулятор при нерабочей температуре. Несоблюдение этого требования сократит срок службы аккумулятора или приведет к его вздутию либо протеканию. Если на аккумуляторе появились признаки вздутия или протекания, немедленно прекратите его использование.
- Не размещайте и не используйте устройство внутри или рядом с нагревательными приборами, резервуарами высокого давления или сильными электромагнитными полями (такими как водонагреватели, микроволновые печи или горячие кухонные принадлежности). В противном случае ваше устройство может быть повреждено.
- Если оборудование нуждается в подключении к электросети, сетевая розетка должна располагаться рядом с оборудованием и быть легкодоступной.

Меры безопасности при обращении с аккумулятором

- Использование неутвержденных компанией ZTE или несовместимых аккумуляторов, устройств зарядки или адаптеров питания может привести к повреждению устройства, сократить срок его годности или привести к воспламенению, взрыву и другим экстренным ситуациям.
- Рекомендуемые рабочие температуры составляют от 0 °C до 35 °C, а температуры хранения — от -20 °C до +45 °C. Экстремальные температуры могут повредить устройство и сократить зарядную емкость и срок службы устройства и аккумулятора.
- Не размещайте устройство или аккумулятор рядом с отопительным и нагревательным оборудованием, таким как микроволновые печи, плиты и радиаторы. Храните устройство и аккумулятор в отдалении от источников избыточного тепла и прямых солнечных лучей. В противном случае устройство или аккумулятор могут перегреться, что приведет к взрыву или воспламенению.
- Отключайте зарядное устройство после полной зарядки аккумулятора. Перезарядка может сократить срок службы аккумулятора.
- Не производите короткое замыкание аккумулятора, так как это может привести к перегреву и возгоранию.
- Во избежание взрыва не бросайте устройство в огонь.
- Не разбирайте, не сжимайте и не протыкайте аккумулятор, так как это может привести к взрыву или воспламенению.
- Если устройство не будет использоваться длительное время, зарядите аккумулятор примерно до половины, затем выньте аккумулятор и уберите устройство в прохладное сухое место.

- Если аккумулятор поврежден или демонстрирует признаки утечки или разбухания, незамедлительно прекратите пользоваться устройством и обратитесь в компанию ZTE или к авторизованному поставщику услуг компании ZTE, чтобы заменить аккумулятор.
- Верните полностью использованный аккумулятор поставщику или сдайте его в специально отведенное место для утилизации. Не выбрасывайте его вместе с бытовыми отходами.
- При установке аккумулятора несоответствующей модели существует опасность взрыва.

ПРЕДУПРЕЖДЕНИЕ!

Если аккумулятор поврежден, следует избегать контакта с содержимым внутри него. При попадании на кожу немедленно промойте ее большим количеством воды и при необходимости обратитесь за медицинской помощью.

Ограниченная гарантия

Настоящая гарантия не распространяется на дефекты или ошибки в изделии, вызванные следующими причинами:

i. Обоснованное истирание.

ii. Несоблюдение конечными пользователями инструкций или процедур компании ZTE по установке, эксплуатации или техническому обслуживанию.

iii. Неправильное обращение, неправильное использование, халатность или неправильная установка, разборка, хранение, обслуживание или эксплуатация изделия конечными пользователями.

iv. Модификации или ремонт, выполненные не компанией ZTE или не сертифицированным компанией ZTE специалистом.

v. Перебои в подаче электроэнергии, скачки напряжения, пожары, наводнения, несчастные случаи и действия третьих лиц или другие события, не зависящие от компании ZTE.

vi. Использование продуктов сторонних производителей или использование совместно с продуктами сторонних производителей, если такие дефекты вызваны данным комбинированным использованием.

vii. Любая другая причина, выходящая за рамки нормального использования изделия.

Конечные пользователи не имеют права отклонять или возвращать изделие либо получать возмещение за изделие от компании ZTE в вышеуказанных ситуациях.

Настоящая гарантия является единственным средством правовой защиты конечных пользователей и единственной ответственностью компании ZTE за дефектные или несоответствующие изделия, а также заменяет все другие гарантии, явные, подразумеваемые или установленные законом, включая, помимо прочего, подразумеваемые гарантии товарной пригодности и пригодности для использования по назначению, если иное не требуется в соответствии с обязательными положениями закона.

Ограничение ответственности

ZTE не несет ответственности за упущенную выгоду или косвенные, особые, случайные или сопутствующие убытки, возникшие в результате или в связи с использованием данного изделия, независимо от того, была ли ZTE уведомлена, знала или должна была знать о возможности таких убытков, включая, помимо прочего, упущенную выгоду, приостановку работы, стоимость капитала, стоимость эквивалентного оборудования или изделия, любые затраты, понесенные вследствие простоя.

Удельный коэффициент поглощения (SAR)

Ваше мобильное устройство относится к классу передающих и принимающих радиоустройств. Оно разработано так, чтобы не превышались предельные значения воздействия радиоволн, рекомендуемые международными нормами. Данные нормы разработаны независимой научной организацией ICNIRP с запасом безопасности, что гарантирует безопасность вне зависимости от возраста и состояния здоровья.

В этих нормах применяется единица измерения, известная как удельный коэффициент поглощения или SAR. Предельное значение SAR для мобильных устройств составляет 2 Вт/кг, а наивысшее значение SAR, зафиксированное в ходе испытаний данного устройства, составило 1,656 Вт/кг* на расстоянии 5 мм от тела.

Так как значение SAR измеряется при максимальной мощности передачи устройства, действительное значение SAR данного устройства при работе обычно меньше указанного выше. Это происходит из-за автоматических изменений уровня мощности устройства, обеспечивающих минимально необходимый уровень мощности для соединения с сетью.

* Испытания проводились в соответствии со стандартами EN 50566, EN 62209-2 и EN 50663.

Характеристики

Это радиооборудование работает на следующих диапазонах частот с указанием максимальной мощности радиочастот.

ПРИМЕЧАНИЕ.

Все продукты ZTE соответствуют этим ограничениям мощности, требуемым Европейским Союзом. Диапазоны частот, поддерживаемые продуктом, варьируются в зависимости от модели.

Полоса частот UMTS 1/8: 23 дБм

Полоса частот LTE 1/3/7/8/20/28/38/40: 23 дБм

Полоса частот 5G N1/3/7/8/20/28/38/40: 23 дБм

5G N78: 25 дБм

802.11 a/b/g/n/ac: Диапазон 2,4 ГГц < 23 дБм
Диапазон 5 ГГц < 23 дБм

Предупреждение CE

Предупреждение об аккумуляторе

При замене аккумулятора на неподходящую модель существует опасность взрыва. Утилизируйте использованные аккумуляторы в соответствии с инструкциями.

Порт USB

Версия интерфейса USB данного продукта — USB 3.0

Надлежащее применение

Как описано в данном руководстве, устройство может использоваться только в подходящих для этого местах. По возможности не касайтесь области антенны устройства.

Утилизация устройства

	1. Наличие на изделии наклейки с перечеркнутым мусорным баком означает, что на изделие распространяются требования Директивы ЕС 2012/19/EU. 2. Все электрические и электронные изделия должны утилизироваться отдельно от бытовых отходов через специальные пункты сбора, назначенные федеральным правительством или местными властями. 3. Правильная утилизация старого изделия поможет предотвратить ряд негативных последствий для окружающей среды и здоровья человека.

Для получения информации о повторном использовании данного изделия на основе директивы WEEE обратитесь по адресу электронной почты: weee@zte.com.cn

ДЕКЛАРАЦИЯ СООТВЕТСТВИЯ ТРЕБОВАНИЯМ ЕВРОСОЮЗА

Настоящим компания ZTE Corporation заявляет, что радиооборудование типа U30 Air соответствует требованиям Директивы 2014/53/EU.

Полный текст декларации о соответствии нормативным требованиям ЕС опубликован по адресу: https://certification.ztedevices.com

При работе в диапазоне частот от 5150 до 5350 МГц устройство следует использовать только в помещении.

	AT	BE	BG	HR	CY	CZ	DK
	EE	FI	FR	DE	EL	HU	IE
	IT	LV	LT	LU	MT	NL	PL
	PT	RO	SK	SI	ES	SE	UK
	NO	IS	LI	CH	TR		

ZTE CORPORATION
No. 55, Hi-tech Road South, Shenzhen, P.R.China (КНР)
Почтовый индекс: 518057